ROTISSERIE

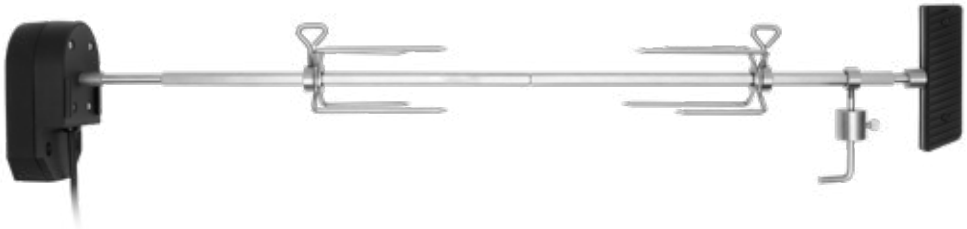

BEDIENUNGSANLEITUNG

Drehspieß mit Motor für Deinen G32
Rotary Rotisserie spit with motor for your G32

WILLKOMMEN IN DER FAMILIE

UNSERE ROTISSERIE

Herzlichen Glückwunsch zum Kauf Deiner neuen Rotisserie. Wir freuen uns, dass Deine Otto Wilde Produkt-Familie stetig wächst. Die Rotisserie ist aus hochwertigen Materialien gefertigt und überzeugt durch ein durchdachtes Design. Der 2-teilige Spieß aus Edelstahl ermöglicht eine einfache Aufbewahrung und eine noch einfachere Reinigung. Dank des modularen Designs kannst Du ihn einfach in die Spülmaschine packen. Durch seine robuste Bauweise dreht der Spieß auch schweres Grillgut ohne schlapp zu machen. Der Motor läuft in beide Richtungen und kann daher beidseitig am Grill befestigt werden.

Wir hoffen, Du hast genauso viel Freude an Deiner neuen Rotisserie wie wir.
Wir bedanken uns, dass Du ein Mitglied unserer Familie geworden bist.

Otto, Alex, Julia und Nils

OUR ROTISSERIE

Congratulations on your purchase of our rotisserie. We are glad to know that your Otto Wilde family is growing just as ours is. With its high quality material and superior design it is the perfect addition to every grill party. The 2-piece stainless steel spit rod allows for easy storage and even easier clean up. Due to its 2-piece design you can simply toss it in the dishwasher with the rest of the accessories. With its robust features the rotisserie can handle just about anything you can throw at it, and did we mention that the motor is bi-directional? This means that you can simply install the rotisserie on the side of the grill that best suits your needs and not have to worry about compromising your grillables.

We hope you enjoy your new rotisserie as much as we do and would like to thank you for becoming a valued member of our family.

Otto, Alex, Julia und Nils

LIEFERUMFANG

Hier ist eine Zubehörliste, mit Teilen, die zu Deiner Rotisserie gehören. Check die Lieferung zur Sicherheit kurz durch und verwende die mitgelieferten Schrauben.

Here is a list of parts that belong to your rotisserie. Quickly check that all the pieces are there and use the screws supplied.

A

4x M5X10
4x M5X10

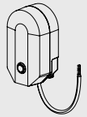

B

1x Drehspieß-Motor
1x Rotisserie motor

C

1x Drehspieß
1x Rotisserie spit

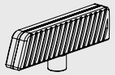

D

1x Griff
1x Handle

E

1x Konter-Gewicht
1x Counterweight

F

2x Krallen, groß
2x Claws, large

G

2x Krallen, klein
2x Claws, small

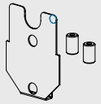

H

1x Aufhängung
1x Mount

! Reinige vor dem Erstgebrauch gründlich alle Teile, die mit Lebensmitteln in Berührung kommen.

! Before the first use be sure to clean the pieces that will come in contact with food thoroughly.

WARNUNG

ERDUNGSVORSCHRIFTEN
Bitte sämtliche Warnungen des Benutzerhandbuchs beachten.

WARNUNG:
! Dieser Motor ist zum Schutz vor Stromschlägen mit einem Schukostecker ausgestattet. Der Stecker sollte nur in eine ordnungsgemäß geerdete Steckdose gesteckt werden.
! Den Erdungskontakt dieses Steckers nicht durchtrennen oder entfernen.
! Den Drehspieß-Motor nicht verwenden, wenn er nicht ordnungsgemäß funktioniert oder das Kabel bzw. der Stecker beschädigt sind.
! Nur im Freien verwenden; niemals Regen aussetzen. Nicht in Wasser eintauchen.
! Das Stromkabel darf niemals mit heißen Oberflächen in Berührung kommen.
! Um die Gefahr von Stromschlägen zu verringern, den Anschluss an das Verlängerungskabel trocken halten und nicht auf den Boden legen.
! Stets sicherstellen, dass die verwendete Steckdose mit der korrekten Spannung (EU: 220-240V~) betrieben wird.
! Das Gerät muss über einen Fehlerstrom-Schutzschalter (Residual Current Device, RCD) betrieben werden. Der Bemessungsfehlerstrom darf 30 mA nicht überschreiten.
! Um einen dauerhaften Schutz vor Stromschlägen zu gewährleisten, nur an ordnungsgemäß geerdete Steckdosen anschließen.
! Nur witterungsbeständige Verlängerungskabel verwenden, die für den GEBRAUCH IM FREIEN zugelassen und für die Leistung dieses Motors ausgelegt sind.
! Um ein Stolpern über das Stromkabel zu verhindern, wird ein kurzes Stromkabel mitgeliefert. Die Verwendung von Verlängerungskabeln ist erlaubt. Diese müssen allerdings mit Vorsicht verwendet werden, um ein Stolpern über das Kabel zu verhindern.
! Es sollte ein möglichst kurzes Verlängerungskabel verwendet werden. Nicht zwei oder mehr Verlängerungskabel miteinander verbinden.
! Der Gebrauch des Drehspießes ist nicht für Kinder geeignet.
! Vor dem Entfernen des Adaptersteckers immer das Kabel des Motors aus der Steckdose ausstecken.

Ein Nichtbeachten der Warnungen die in diesem Benutzerhandbuch und der Bedienungsanleitung Ihres G32/G16 aufgeführt werden, kann zu schweren Körperverletzungen oder zu Todesfällen führen oder einen elektrischen Schlag verursachen. Zudem kann es zu einem Brand oder einer Explosion führen und Sachschäden verursachen. Sollten Sie keinen Zugang zur Bedienungsanleitung Ihres G32/G16 haben, wenden Sie sich bitte an einen Vertreter des Kundendienstes in Ihrer Nähe. Die entsprechenden Kontaktinformationen finden Sie auf www.ottowildegrillers.de.

WARNING

ELECTRICAL GROUNDING INSTRUCTIONS
Follow all dangers, warnings and cautions in your grill operating manual.

WARNING:
! This motor is equipped with an earthed plug for protection against shock hazard and should be plugged directly into a properly earthed outlet.
! Do not cut or remove the earth pin from this plug.
! Do not operate the rotisserie motor if it malfunctions or if the cord or plug is damaged.
! Use only outdoors; do not expose to rain. Do not immerse in water.
! Never allow power cord to come in contact with hot surfaces.
! To reduce risk of electric shock, keep extension cord connection dry and off the ground.
! Always ensure that the electrical socket being used has the correct voltage (US: 110-120V~).
! The appliance is to be supplied through a residual current device (RCD) having a rated residual operating current not exceeding 30 mA.
! To ensure continued protection against risk of electric shock, connect to properly earthed outlets only.
! Only use extension cables approved for outdoor use marked with W-A and rated for the power of this motor.
! A short power lead is supplied to reduce the risk of tripping over the lead. Extension cables may be used, but caution must be taken to prevent tripping over the cable.
! Use the shortest length extension cable possible. Do not connect 2 or more extension cables together.
! This rotisserie is not for use by children.
! Always unplug motor from wall outlet before disconnecting plug adapter.

Failure to follow the dangers, warnings and cautions contained in this accessory owner's guide and your G32/G16 operating manual may result in serious bodily injury or death, or may cause electric shock or result in a fire or an explosion causing damage to property. If you do not have your G32/G16 operating manual, contact the customer service representative in your area using the contact information on www.ottogrills.com to obtain a replacement guide.

MONTAGE

1

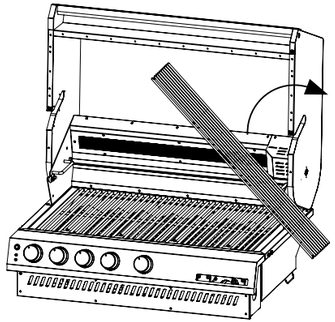

Bereite den Grill für die Rotisserie vor, indem Du den Warmhalterost entfernst und verstaust. Wenn Du mehr Platz für größeres Grillgut benötigst, kannst Du auch die Grillroste entfernen.

EMPFEHLUNG: Stelle eine saubere Abtropfschale direkt unter das Grillgut auf die Flame Tamer.

ACHTUNG: Achte darauf, dass Du die Tropfschale nicht auf die Temperaturfühler der Brenner stellst.

Prepare grill for rotisserie cooking by removing and storing the warming rack. If you require more space for larger items, you may also remove the grill grates.

RECOMMENDATION: Place a fresh pan directly under the food on top of the flame tamers.

ATTENTION: Pay close attention not to place the pan on the Zone Probes.

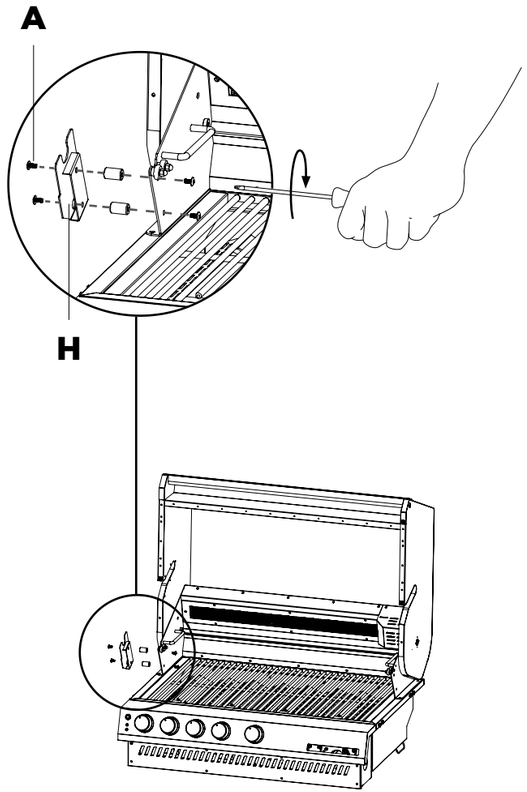

2

1 x

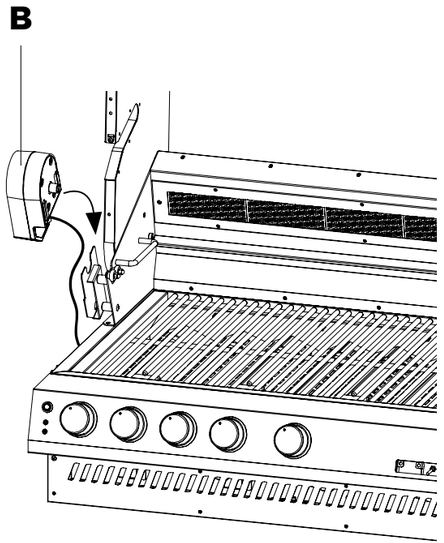

3

1 x

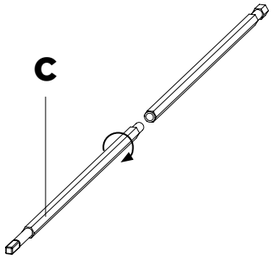

4

1 x

1 x

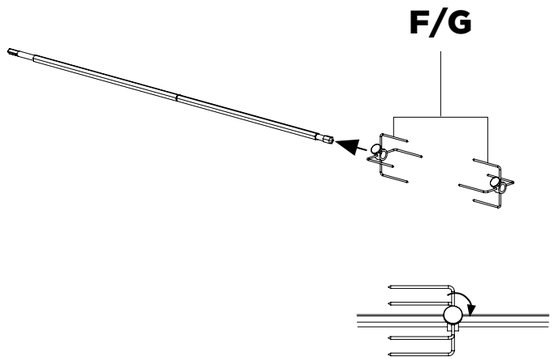

5

1 x

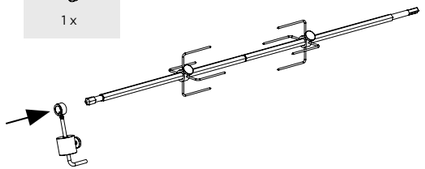

Um das Gegengewicht effektiv zu nutzen, solltest Du zunächst die schwerste Seite des Grillguts identifi zieren. Danach kannst Du das Gewicht in die entgegengesetzte Richtung ausrichten, um eine gleichmäßige und ausgewogene Gewichtsverteilung zu gewährleisten.

In order to affectively use the counterweight, you must first identify the heaviest side of your food to be grilled and orient the weight in the opposite direction in order to achieve an even and balanced weight.

Durch die Verwendung eines Gegengewichts wird sichergestellt, dass die Last gleichmäßig auf den Spieß verteilt wird und es zu keinem Zeitpunkt des Garvorgangs zu einer Überlastung des Motors kommt.

The use of a counterweight helps to ensure that the load is distributed evenly on the spit and that the motor is not subject to overloading at any point during the cooking process.

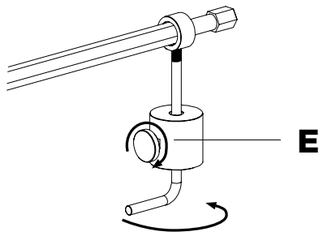

6

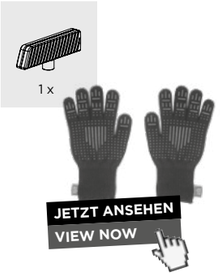

! Verwende bei der Bedienung des Grills immer hitzebeständige Grillhandschuhe oder Handschuhe (nach EN 407, Kontakthitzestufe 2 oder höher).
! Nimm den Rotisserie-Griff ab, bevor Du den Motor betätigst.

! Use heat-resistant barbecue mitts or gloves (conforming to EN 407, Contact Heat rating level 2 or greater) when operating barbecue.
! Remove the handle before turning the rotisserie on.

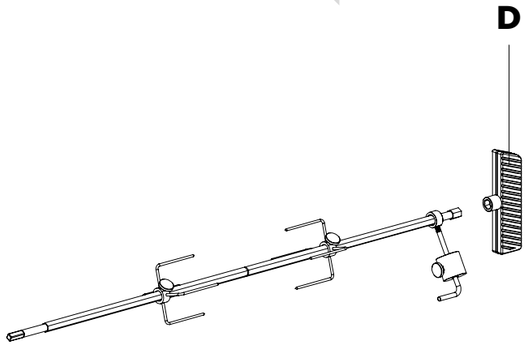

Heize den Grill anhand der Anweisungen in der Bedienungsanleitung vor. Nachdem der Grill vorgeheizt ist, kannst Du die gewünschte Temperatur einstellen. Setze dann den Rotisserie-Spieß mit Handschuhen in die Firebox ein, indem Du das viereckige Ende in den Motor der Rotisserie schiebst. Lege die glatten Teile der Welle auf die an der Firebox montierten Kugellager. Stecke das Kabel des Motors in ein Verlängerungskabel oder eine Steckdose. Schalte den Motor ein und fang an zu grillen.

Preheat the grill using the instructions in your grill operation manual. After the grill is preheated, adjust the temperature as desired. Using gloves, place the rotisserie shaft in the firebox by sliding the square end of the rotisserie shaft into the rotisserie motor. Rest the smooth parts of the shaft on the bearings mounted on the firebox. Plug rotisserie motor into extension lead or outlet. Switch on the motor and start grilling.

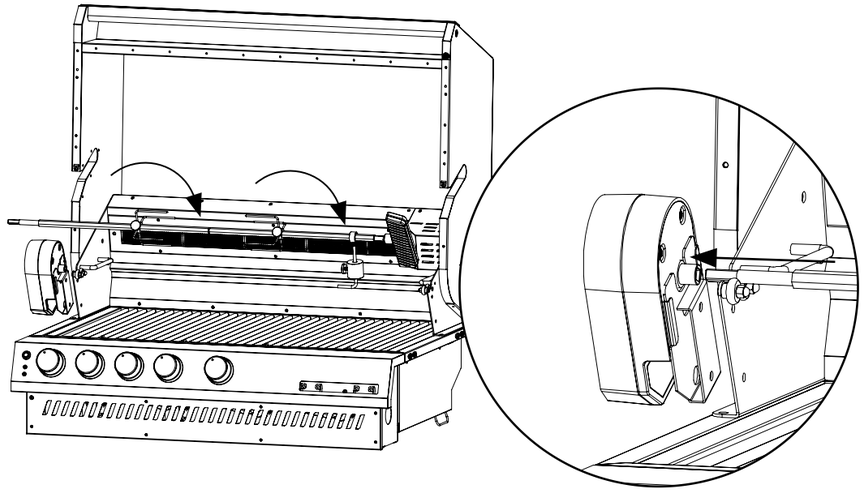

! Das maximale Beladungsgewicht des Motors beträgt 16 kg. Der maximale Durchmesser für Grillgut beträgt 30 cm.

! The maximum weight and size allowance for this rotisserie and motor is 35 lbs (16 kg) and 12 ″ (30 cm) in diameter.

7

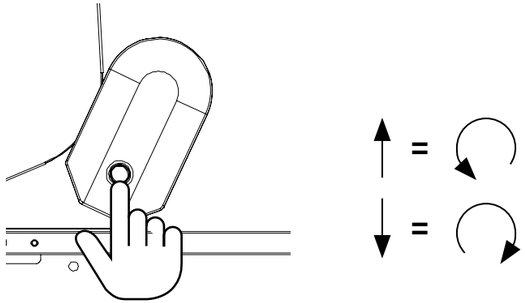

Wir empfehlen, die Richtung des Motors so einzustellen, dass Fett und Fleischsaft in Richtung der Wärmequelle abtropfen können.

It is reccommended that the motor turns in the direction which allows the juices from your grillables to fall in the direction of the heat source.

WARNUNG

GRILLTIPPS

! Vergewissere Dich vor dem Grillvorgang, dass sich das Grillgut in der Mitte des Spießes befindet und sich frei drehen kann. Sollte das Grillgut zu schwer sein oder eine unregelmäßige Form haben, empfehlen wir, es nicht auf der Rotisserie zuzubereiten. Grille das Grillgut in diesem Fall mit indirekter Hitze direkt auf dem Grillrost.

! Vor dem Aufspießen: Das Fleisch oder das Geflügel mit einer Schnur zusammenbinden, um eine möglichst gleichmäßige Form zu erreichen.

! Das Grillgut muss beim Grillen mit dem Drehspieß genauso vorbereitet werden wie beim normalen Grillen. Die im Rezept angegebenen Zeiten gelten auch für das Grillen am Spieß.

VERWENDUNG UND PFLEGE

! Das Kabel des Motors bei Nichtbenutzung bzw. vor dem Reinigen aus der Steckdose ausstecken.

! Zum Reinigen des Drehspieß-Motors ein weiches Tuch verwenden. Keine Chemikalien oder scheuernden Reinigungsmittel verwenden.

! Motor, Kabel oder Stecker nicht in Wasser oder andere Flüssigkeiten eintauchen.

WARNING

COOKING TIPS

! Before grilling, make sure the food is in the center and can rotate. If the food is too heavy or has an irregular shape, it will not rotate properly and should not be grilled using the rotisserie. In this case, grill the food on the grill with indirect heat.

! Truss meat or poultry with string, if necessary, to make the shape as uniform as possible before putting it on the spit.

! Food preparation steps are the same for rotisserie cooking as for ordinary cooking. Indicated timing in the cookbook will be the same.

USE AND CARE

! Unplug the motor from outlet when not in use, or before cleaning.

! Use a soft cloth to clean the rotisserie motor. Do not use any chemicals or abrasive cleaners.

! Do not submerge motor, cord, or plug in water or other liquid.

Scanne oder klicke auf den QR-Code, um zu den anderen Aufbauanleitungen der Module unserer Plattform zu gelangen.

Scan or click on the QR code to get to the other assembly instructions of our Platform Modules.

Otto Wilde Grillers GmbH
Benzenbergstr. 44
40219 Düsseldorf

+49 (0) 211 542 130 30
service@ottowilde.de
www.ottowildegrillers.com

Teile Deine Grillerlebnisse mit uns!
Share your grill experience with us!