Scan 83 3-4 MAXI

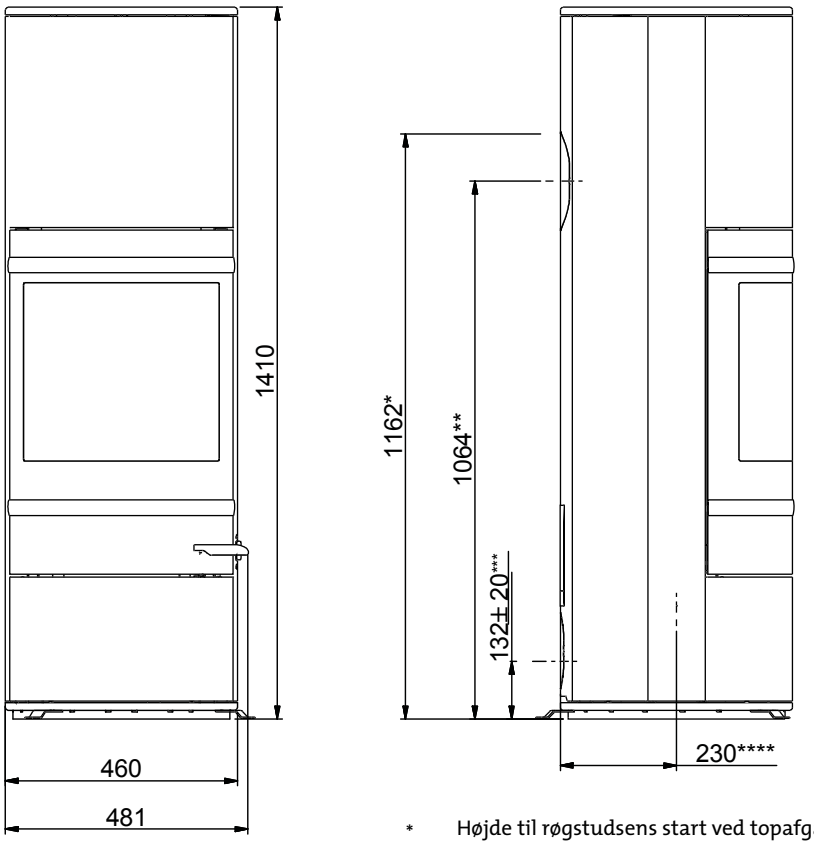

* Højde til røgstudsens start ved topafgang/
Höhe zum Beginn des Rauchstutzens am Obenabgang/
Height to the beginning of the connecting piece at top outlet/
Hauteur jusqu´au début du tuyau de raccordement.

** Center bagudgang/Mitte Hintenabgang
Center rear outlet/Sortie arriére centrale

*** Center friskluftindtag/Mitte Frischluftzufuhr/
Centre of fresh air intake bottom/ Entrée d´air frais centrale fond

**** Center friskluftindtag bund/Mitte Frischluftzuhfur hinten/
Centre of fresh air intake rear/
Entrée d´air frais centrale sortie arriére
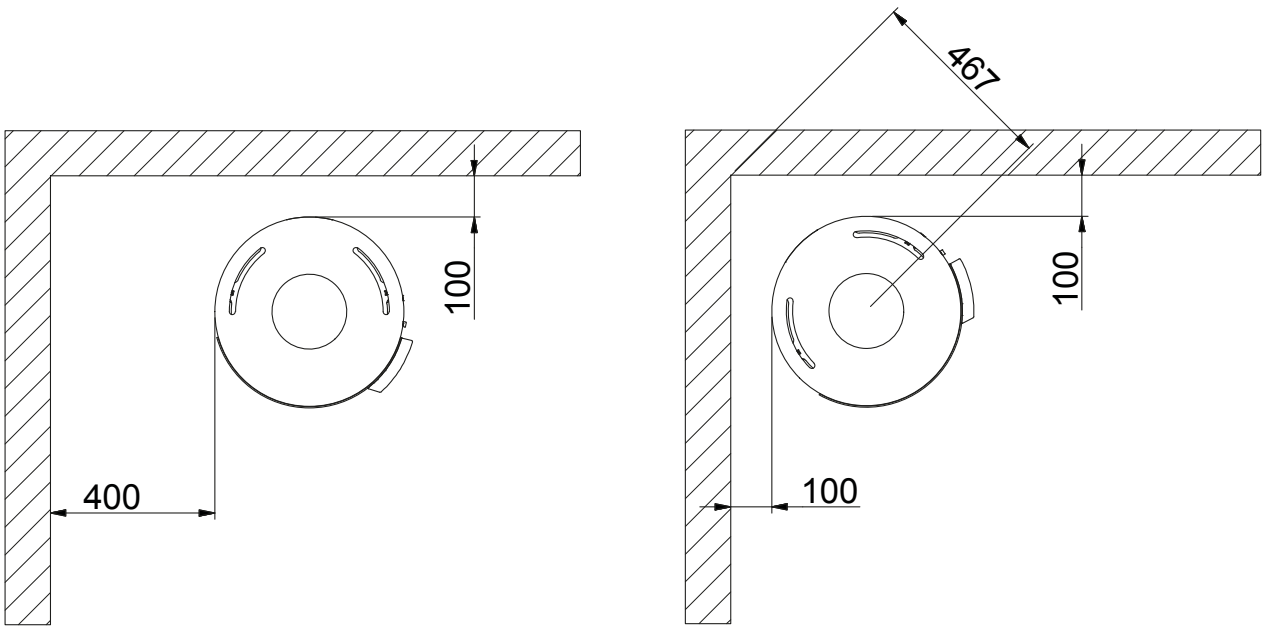
Afstand til brændbar væg/Abstand zu brennbaren Material/ Distances to flammable materials/Distances aux matériaux inflammables