S22 GO-Line mit Wandanschluss
Speicherstein

Camina
EXCLUSIVE FIREDESIGN

Abbildung: S22 GO-Line mit Wandanschluss
Oberflächenveredelung: Camina Silikatanstrich

Standard

Tür schwenkbar Anschlag li./re.

Front Kristall

Dreifach-verglasung

Gesamt-gewicht

kg

ca. 940 kg

Kamineinsatz

Profi GO 7 - Front Profi K Kristall
Brennstoffmenge: 5 kg
Abgang für Rauchrohr: Ø 160 mm

A+

Mehr Infos unter
camina-schmid.de

Zubehör

SMR

Vorlegeplatte

Speicherbeton

Speicherbeton

Maßzeichnungen
S22 GO-Line mit Wandanschluss

Frontansicht M 1:20

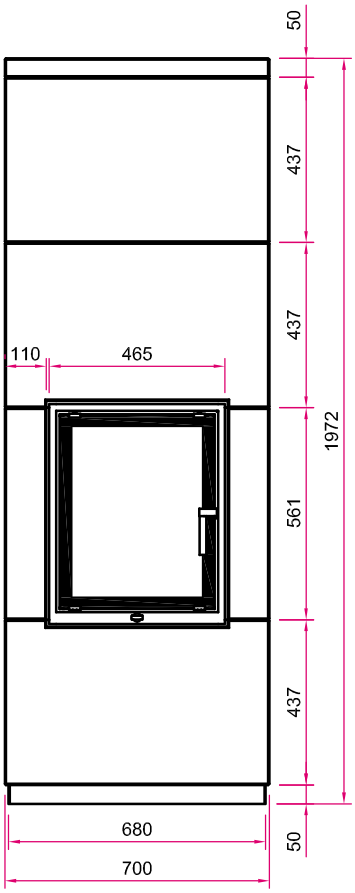

Seitenansicht links M 1:20

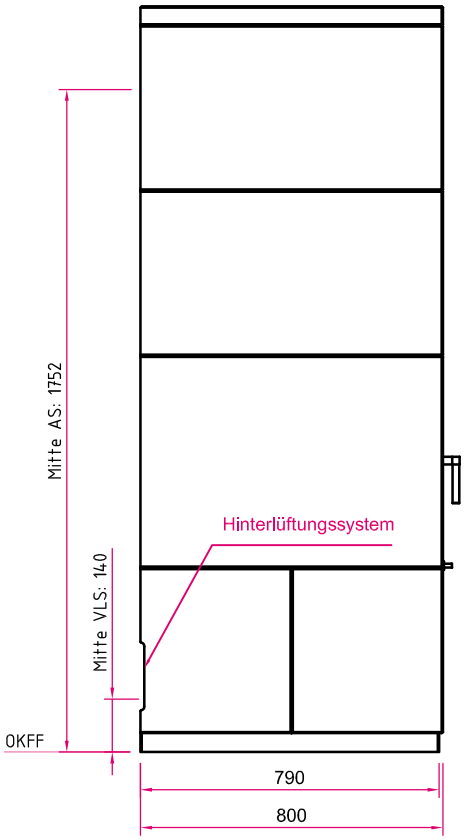

Hinweis: Mit **optionalem Zubehör** bitte die Angaben in den Preislisten beachten.
AS: Abgasstutzen, **VLS:** Verbrennungsluftstutzen, **OKFF:** Oberkante Fertigfußboden

Draufsicht M 1:20

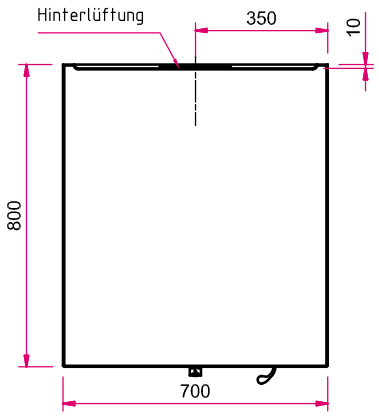

07 / 2018

Abbildungen ähnlich. Alle Abbildungen und Zeichnungen sind urheberrechtlich geschützt. Verwertung oder Veröffentlichung, auch einzelner Details, nur mit unserer Genehmigung.
Farbliche und technische Änderungen durch Weiterentwicklungen sowie Irrtümer vorbehalten. Weitere Informationen finden Sie unter **www.camina-schmid.de**