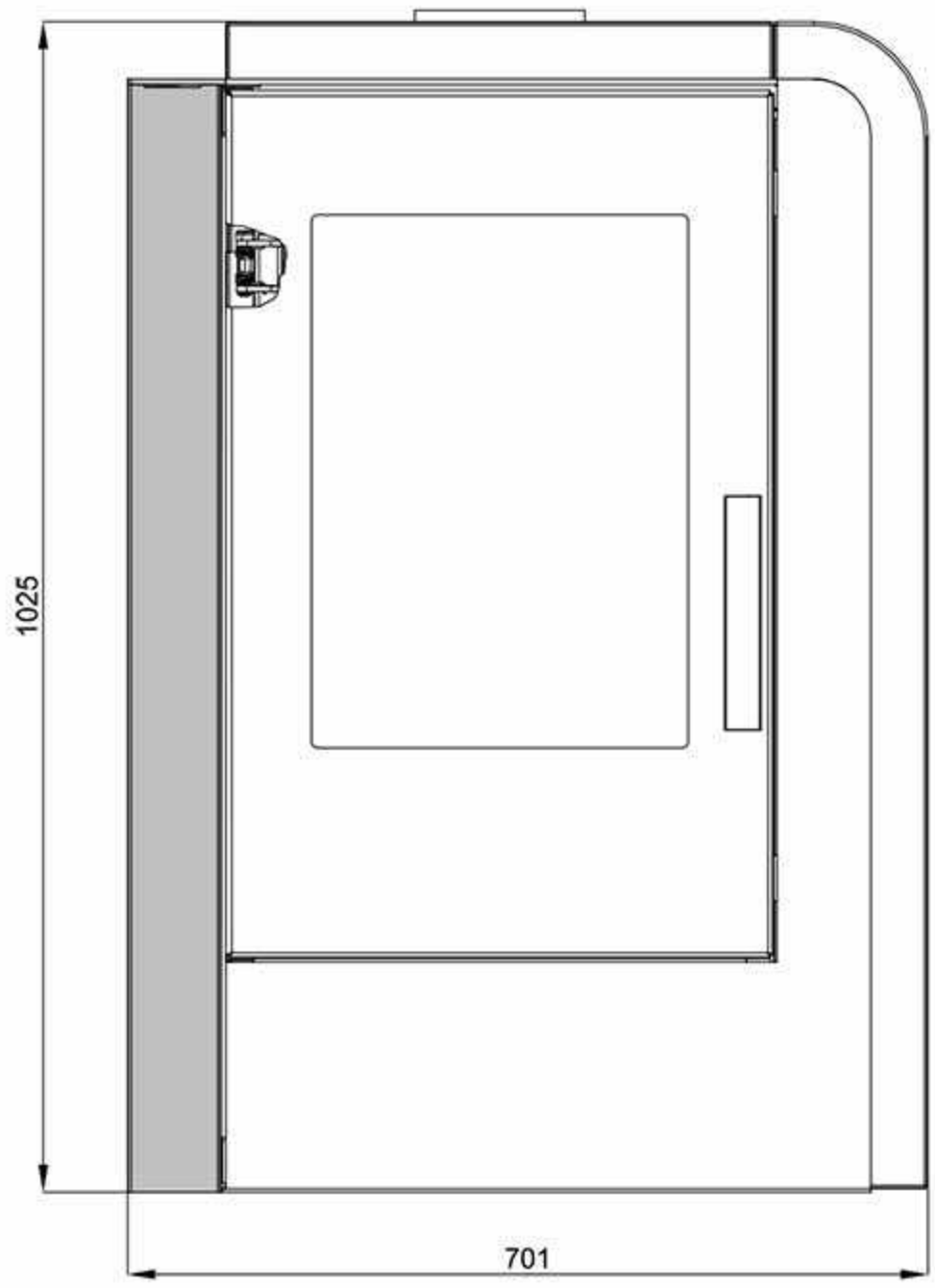
1025
701

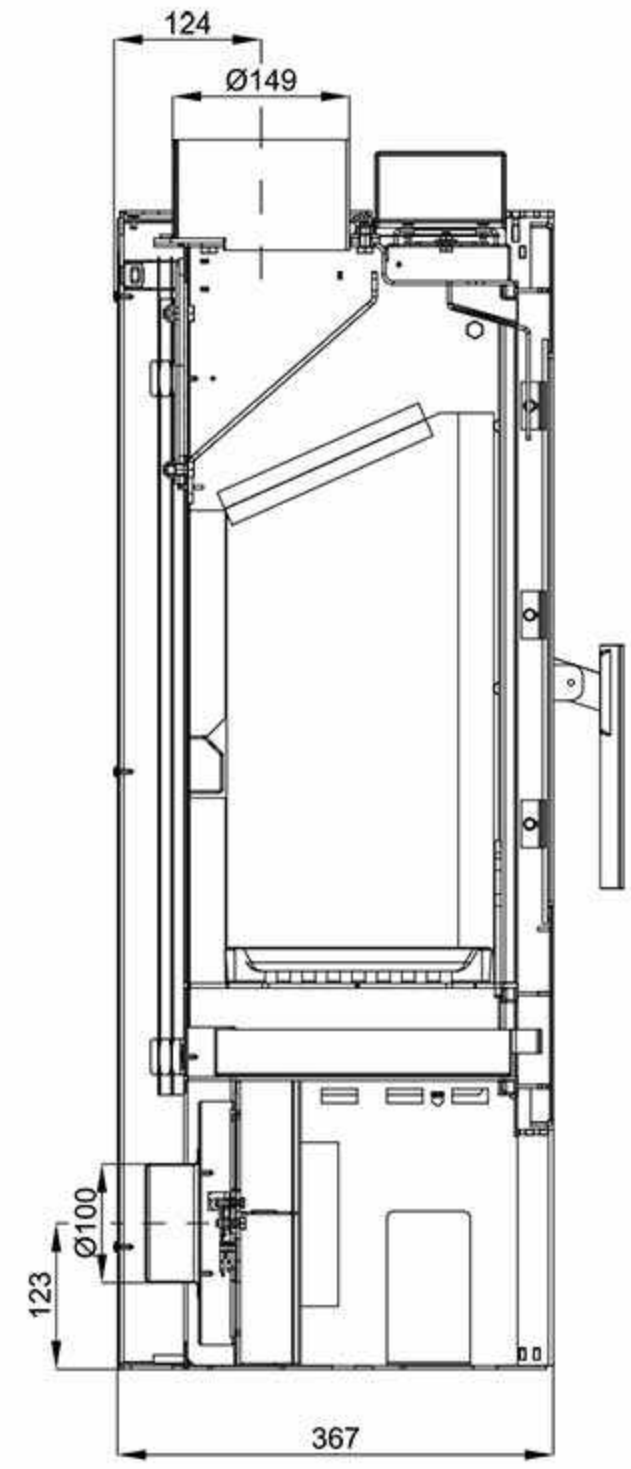
124
Ø149
Ø100
123
367

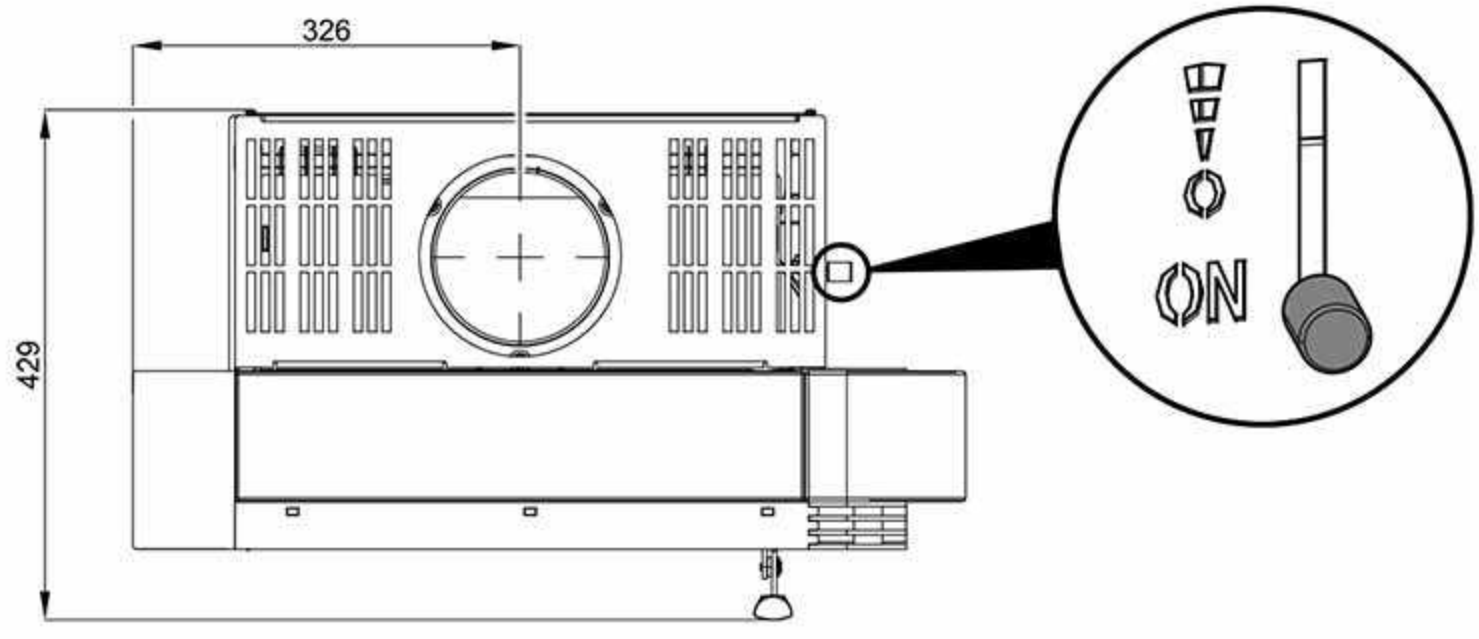
326
429
ON