Technische Änderungen im Zuge der Weiterentwicklung vorbehalten.
Maßangaben können eine Toleranz von +/- 5 mm aufweisen!

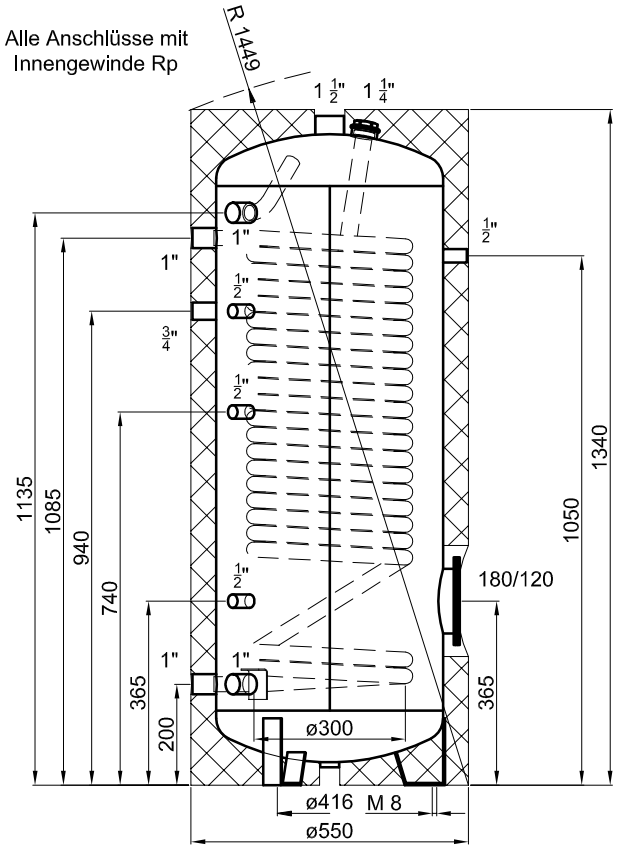

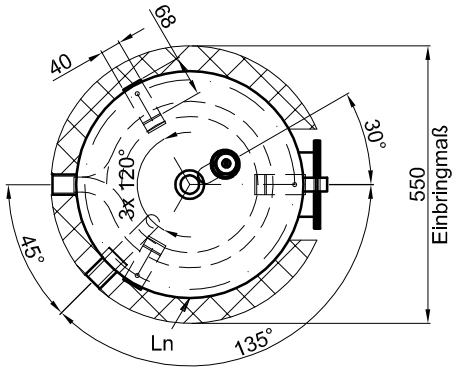

Betriebsangaben:

Behälter:

Nennvolumen:	168	l
zulässiger Druck (PS):	10,0	bar
Prüfdruck (PT):	15,0	bar
zulässige Temperatur (TS):	0 - 95	°C
zulässiges Medium:	Trinkwasser	
Gewicht:	97	kg
Werkstoff:	S235JR+AR	
Korrosionsschutz:	innen emailliert, außen beschichtet	

Glattrohr-Wärmetauscher:

Übertragungsfläche:	2,0	m²
Inhalt:	11,1	l
zulässiger Druck (PS):	16,0	bar
zulässige Temperatur (TS):	0 - 110	°C
zulässiges Medium:	Wasser/Glykol	
Werkstoff:	S235JR+AR	

Materialstärken:

Mantelblech:	3,0	mm
Klöpperböden:	4,0	mm

Materialstärken sind nicht dargestellt!

PU-Hartschaum
fest aufgeschäumt

TWL-Technologie GmbH Im Gewerbegebiet 2 - 12 D-92271 Freihung www.twl-technologie.de	Gezeichnet: Julian Klier	Datum: 01.09.2016	Maßstab: M 1:15
	Emaillierter Hochleistungsspeicher Typ SWP 200		
	Art-Nr. SWP.0200		