CE
0432-CPD-21 8177
T400 N1 D 3 G50 L90

UniLight

Zweischaliges Hausschornsteinsystem F90

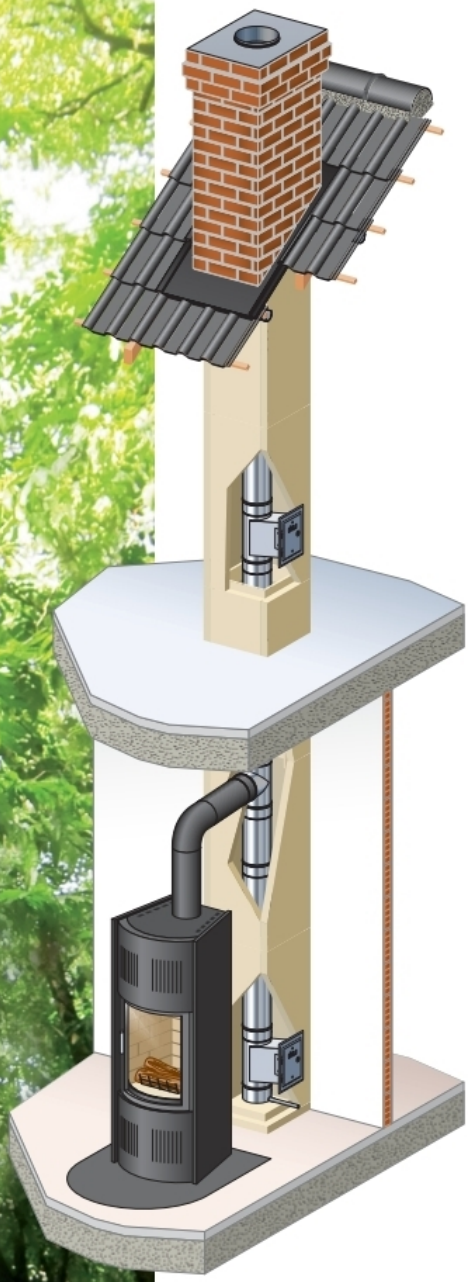

Der Zweischalige Hausschornstein LIVE UniLight erfüllt alle Anforderungen an eine moderne Abgasanlage, die die Vorteile der zeitgerechten, energiesparenden und umweltfreundlichen Wärmeerzeuger nutzbar macht.

UniLight ist ein F90 Vermiculit-Schacht. Dank der Leichtbauweise im Baukastenprinzip ist UniLight nahezu überall, auch nachträglich, leicht zu montieren.

Das System benötigt keine zusätzliche Verkleidung, da es die Feuerwiderstandsklasse L90 besitzt.

Vorteile des Systems

- geringes Gewicht
- geringer Platzbedarf
- Trockenbauweise
- einfache, kostensparende Montage
- einfachste Oberflächenbehandlung
- für alle Regelfeuerstätten einsetzbar
- werksmäßige Vorkonfektionierung des Schornsteinfußes
- Schrägführung bis 30 °
- auch als Dreieck-Schornstein für den Einbau ins Eck erhältlich
- kein zusätzlicher Einbau von Dämmhülsen erforderlich
- Feuerwiderstandsklasse L90

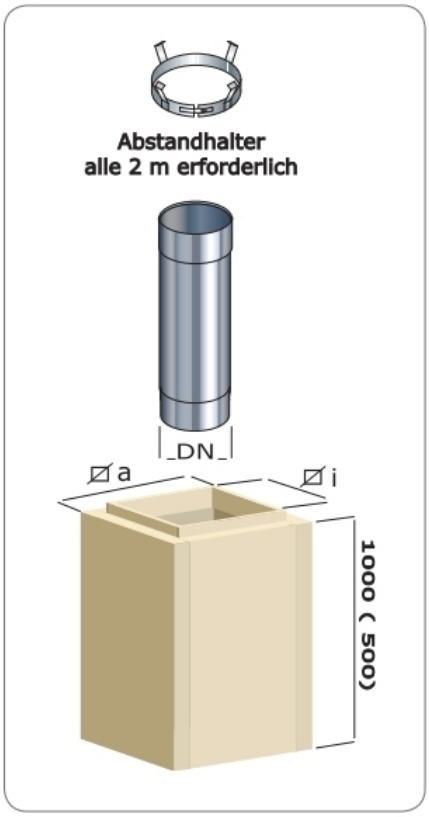

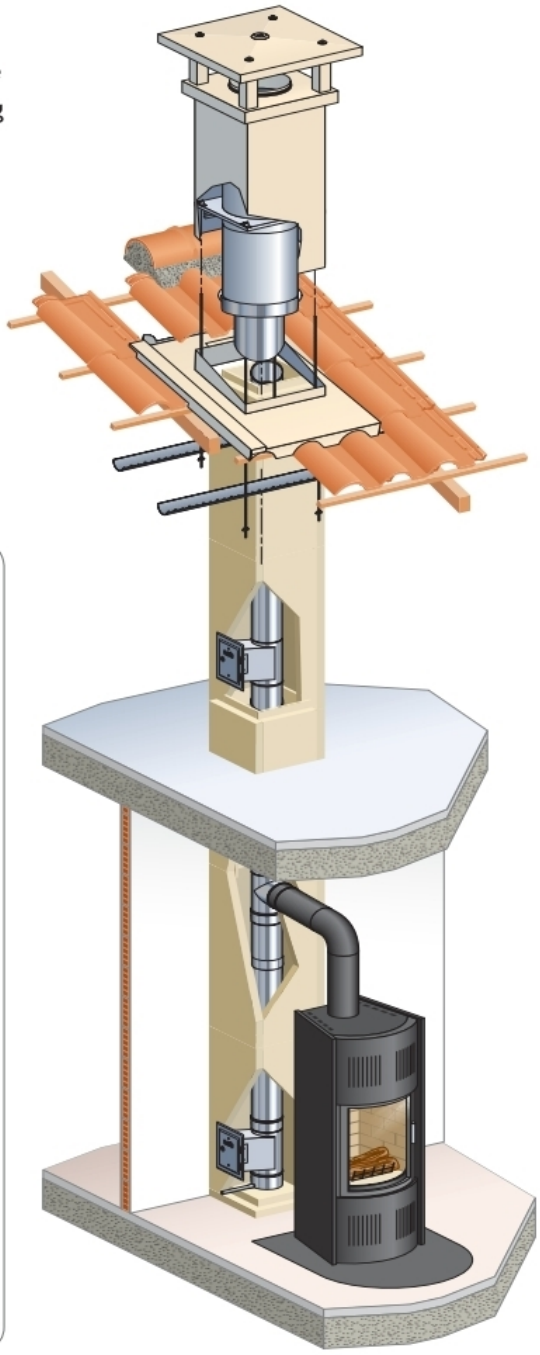

Ihr Schornstein für's Leben
Schornsteine Poujoulat

Johann-Philipp-Reis-Str. 6 · 55469 Simmern
Tel. 0 67 61 94 14 0
Fax. 0 67 61 94 14 9400

www.poujoulat.de
zentrale@poujoulat.de

UniLight LAS

3-schaliger Luft-Abgas-Schornstein F90

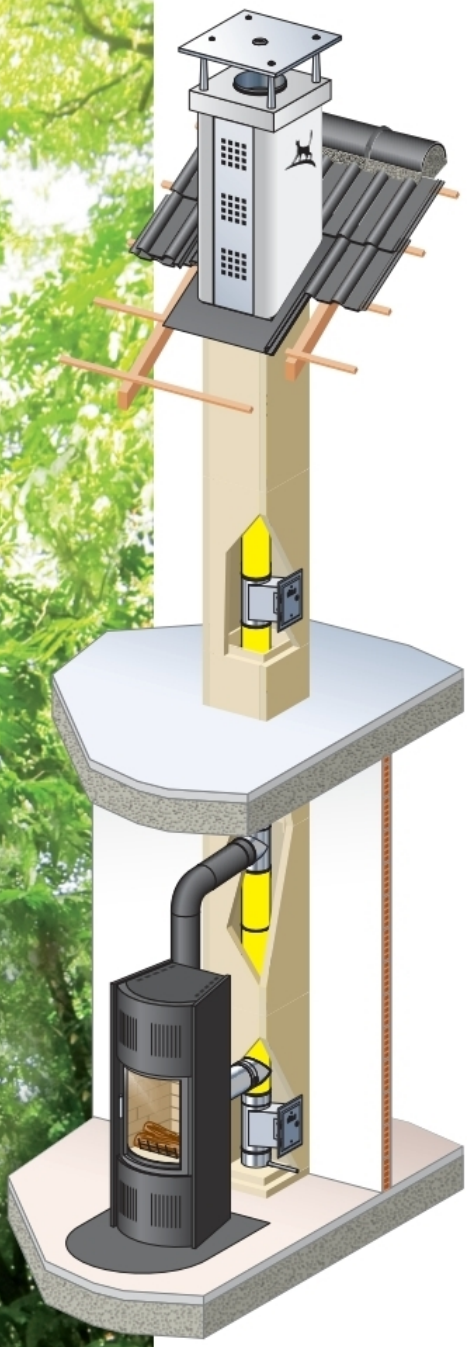

Der Unilight LAS besteht aus einem Vermiculit-Schacht und einem, von einem Ringspalt umgebenen, gedämmten, einwandigen Edelstahl-Innenrohr.

Die bewährte UniLight Technik gewährt einen schnellen und einfachen Aufbau der Anlage

Vorteile des Systems:

- geringes Gewicht
- geringer Platzbedarf
- Trockenbauweise
- Energieeinsparungseffekt durch Zuführung von vorgewärmter Verbrennungsluft zur Feuerstätte

UniLight LAS mit Schornsteinkopf

- eine Kombination mit vielen Gestaltungsmöglicheiten

Verbinden Sie die Vorteile des Hausschornsteins UniLight:

- geringes Gewicht
- geringer Platzbedarf
- Trockenbauweise
- einfachste Oberflächenbehandlung
- für alle Regelfeuerstätten einsetzbar
- werksmäßige Vorkonfektionierung des Schornsteinfußes

mit den Vorteilen des Schornsteinkopfes:

- perfekte Mündung für den Schornstein
- für Neubau und Sanierung
- vielfältige Auswahl an Modellen
- geringes Gewicht
- einfache Installation
- perfekte Dichtigkeit

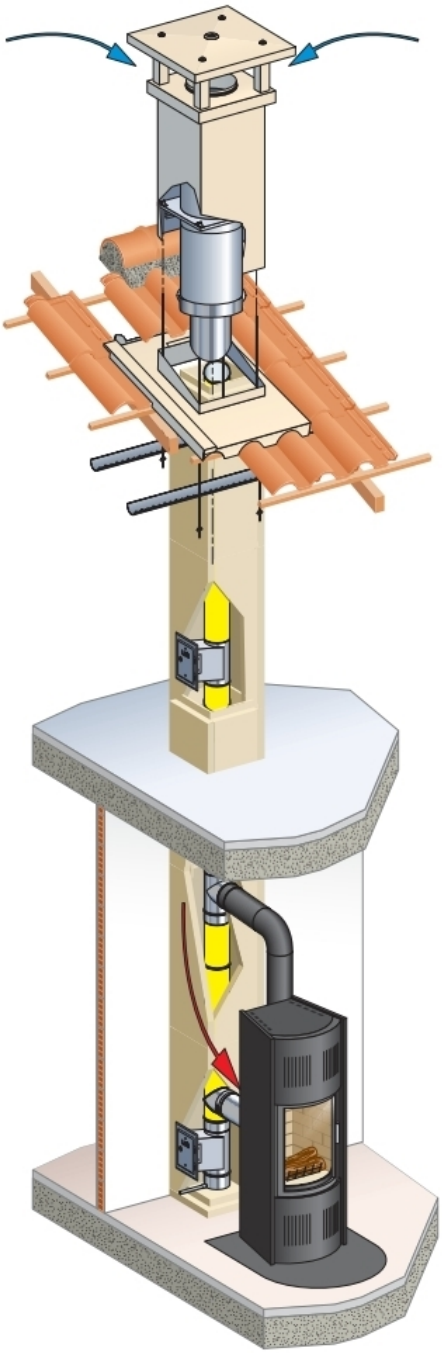

Ihr Schornstein für's Leben
Schornsteine Poujoulat

Johann-Philipp-Reis-Str. 6 · 55469 Simmern
Tel. 0 67 61 94 14 0
Fax. 0 67 61 94 14 9400

www.poujoulat.de
zentrale@poujoulat.de