EINBAUANLEITUNG SCHAMOTTIERUNGSSATZ PANORAMA-KAMIN 57 / 25 / 121 / 25

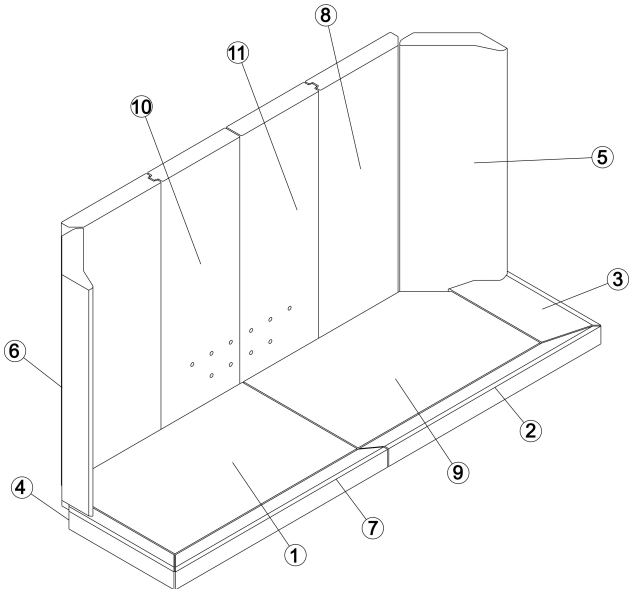

Abb.1: Schamotte Panorama 57 / 25 / 121 / 25

Einzelteile:

1 Bodenstein (I055.042)

2 Keilstein vorne rechts (I055.047)

3 Keilstein rechts (I050.015)

4 Keilstein links (I050.016)

5 Seitenwandstein rechts (I055.044)

6 Seitenwandstein links (I055.043)

7 Keilstein vorne links (I055.046)

8 Rückwandstein links/rechts (I055.041)

9 Bodenstein 2 (I055.054)

10 Rückwandstein miite links (I055.068)

11 Rückwandstein miite rechts (I055.067)

Die Umlenkplatte ist in der Zusammenstellungszeichnung nicht dargestellt.

Für Ersatzteilbestellungen immer Kamintyp und Bezeichnung des Schamottesteines angeben!

Einbau:

Die drei Umlenkplatten (Material: Vermiculite) liegen im Auslieferungszustand im Gerät.

Die Schamottesteine der Brennkammer werden auf einer Palette verpackt geliefert.

Die Umlenkplatten aus dem Brennraum entfernen und die Schamottesteine wie auf der Zusammenstellungszeichnung gezeigt einsetzen.

Die Fugen mit der beiliegenden Fugenmasse ausfugen.

Die Düsen in der Schamotte müssen exakt über den Luftaustritten an der Rückwand liegen. Hierfür stecken Sie die mitgelieferten Holzstäbe durch die Düsen in die Luftaustritte. Die um die Luftaustritte geklebte Fasermatte nicht entfernen; sie dient zur Abdichtung.

⚠ Die Keilsteine zu Beginn unter die seitlichen/vorderen Bleche kanten, da die Keilsteine bei eingelegtem Bodenstein nicht mehr eingesetzt werden können.

Die Umlenkplatten werden auf den Halterungen wie im nebenstehenden Bild gezeigt gelegt. Es ergibt sich ein mittlerer Durchbrand der durch die obere Umlenkung wieder aufgeteilt wird.

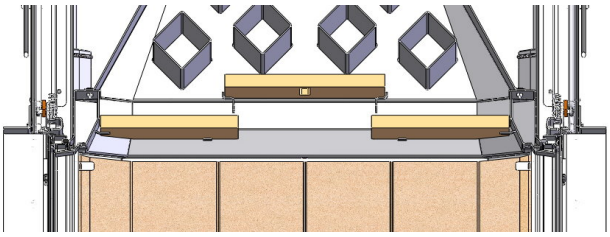

Abb.2: Umlenkplatten Panorama 57 / 25 / 121 /25

Nicht vergessen: Den Aufkleber mit der Chargennummer unbedingt auf den Produktbegleitschein des Kamineinsatzes aufkleben!

Ulrich Brunner GmbH
Zellhuber Ring 17-18
D-84307 Eggenfelden
Tel.: +49 (0) 8721/771-0
Fax: +49 (0) 8721/771-100
Email: info@brunner.de
Aktuelle Anleitungen unter: www.brunner.de

 © 2013 Brunner GmbH