MatriX | 800/400 I

NEW

€ 3.350,-

Ohne MwSt. (19%)
Empfohlener Verkaufspreis

OPTIONEN	PREIS Ohne MwSt.
Schwarze Glasrückwand	€ 295
Entspiegeltes Glas	€ 275
Wandhalterung	€ 55
Verstellbare Füße	€ 55
ITC-Steuerung	inklusive

Die Optionen pro Kamin sind gegen Aufpreis erhältlich.

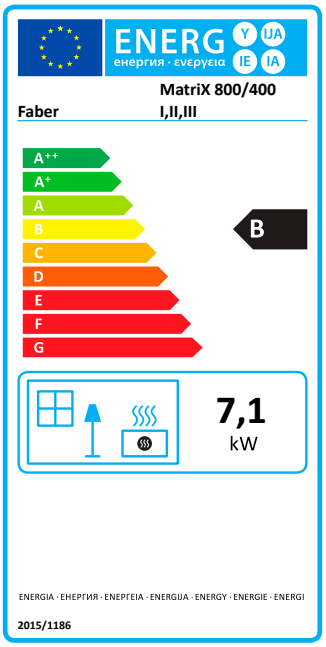

Spezifikationen MatriX 800/400 I

Typ	Einbaukamin
Modell	Frontkamin
Außenmaße B x H x T in mm	933 x 811 x 452
Feuersicht B x H x T in mm	800 x 400
System	Double Line Burner
Innendekor	Holzscheite oder Carrara-Kiesel oder graue Splittersteine
Rückwand	Flachstahl
Fernbedienung	ITC Fernbedienung
Heizleistung (kW)	7,1
Steuersystem	Honeywell
Energielabel	B

Alle Preise sind exkl. 19% Mehrwertsteuer für Deutschland. Die angegebenen Preise sind unverbindliche Preisempfehlungen in Euro und gelten vom 01.09.2019 bis 31.08.2020.

Aus den aufgeführten Werten können keinerlei Rechte hergeleitet werden.

Wirkungsgrad, Leistung, Energieeffizienzindex und Energieeffizienzklasse basierend auf G20-Gas.

There is **so much to tell...**

Weitere Informationen finden Sie auf unserer Website:
www.faber-fires.eu

MatriX | 800/400 I

Technische Daten

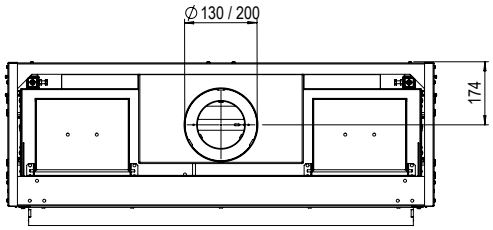

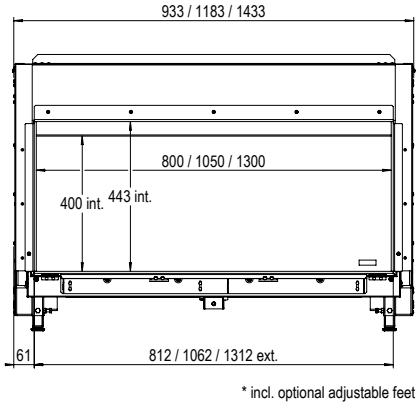

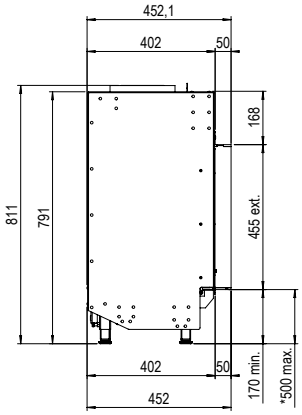

Typeangabe(n)	MatriX 800x400
Gerätetyp	C11/C31/C91
Durchmesser Abzug/Zufuhr	130/200
Gasanschluss	3/8"
Indirekte Heizfunktion	nein
Kategorie	II2ELL3P, II2E3P

	SYMBOL					EINHEIT
Gassorte/Anschlussdruck		**G25-20**	**G20-20**		**G31-50**	mbar
Emissionen in der Raumheizung	NOx	74	74		62	mg/kWhinput (GVC)
DIREKTE WÄRMELEISTUNG						
Nennwärmeleistung	P_{nom}	7,1	7,1		7,1	kW
Mindestwärmeleistung (Richtwert)	P_{min}	2,5	2,5		2,5	kW
THERMISCHER WIRKUNGSGRAD (NCV)						
Bei Nennwärmeleistung	$\eta_{th,nom}$	89,3	89,4		89,3	%
Bei Mindestwärmeleistung (Richtwert)	$\eta_{th,min}$	86,5	85,6		85,3	%
GERÄTEEINGABEDATEN						
Nennwärmebelastung	Hi	7,90	7,9		7,9	kW
Gasvolumenstrom bei Volllast		0,93	0,83		0,32	m³/h
					0,61	kg/h
Brennerdruck bei Volllast		14,0	10,5		20,5	mbar
LEISTUNGSBEDARF DER PILOTFLAMME						
Leistungsbedarf der Pilotflamme (soweit vorhanden)	P_{pilot}	0	0		0	kW
HILFSSTROMVERBRAUCH						
Bei Nennwärmeleistung	el_{max}	0,016	0,016		0,016	kW
Bei Mindestwärmeleistung	el_{min}	0,012	0,012		0,012	kW
Im Bereitschaftszustand	el_{SB}	0,0037	0,0037		0,0037	kW
ENERGIEEFFIZIENZ						
Energieeffizienzklasse		B	B		B	
Energieeffizienz-Index	EEI	88	88		88	

Aus den aufgeführten Werten können keinerlei Rechte hergeleitet werden. Bei (Bio-)Propangeräten ist die Flammenhöhe niedriger.

www.faber-fires.eu