ÖKODESIGN (EU) 2015/1185

ANDALO 3 S | M | L

TECHNISCHE INFORMATIONEN

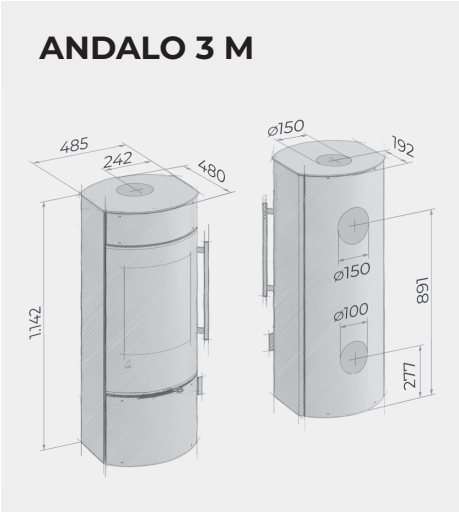

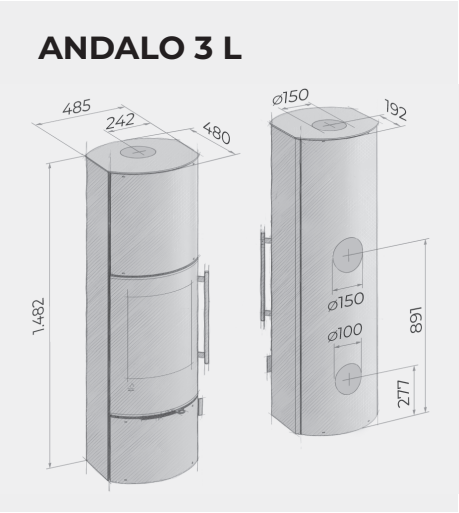

Maßangaben in mm

BEDIENUNGSANLEITUNG

Bitte beachten Sie die Hinweise und Vorgaben der Allgemeinen Bedienungsanleitung.

Für den Kaminofen und auch das Verbindungsstück (Rauchrohr) müssen bestimmte Sicherheitsabstände zu brennbaren oder wärmeempfindlichen Materialien eingehalten werden. **Die notwendigen Sicherheitsabstände für Ihren Kaminofen entnehmen Sie bitte folgender Abbildung:**

ABSTÄNDE ZU BRENNBAREM MATERIAL

Aufstellung:	Wand	Ecke
Hinten (x):	min. 180 / min. 150*	-
Seitlich (y1) ohne Einfluss der Strahlung:	min. 250	min. 180 min. 150*
Seitlich (y2) mit Einfluss der Strahlung:	min. 350	-
Vorne (z):	min. 1.000	min. 1.000

*Abstand gilt nur für ANDALO 3 L

WANDAUFSTELLUNG

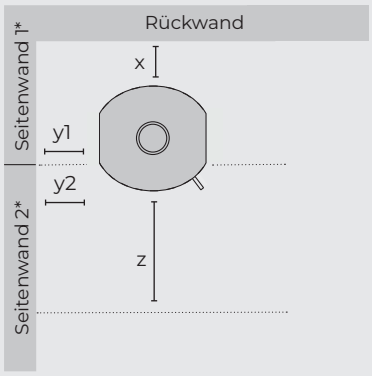

ECKAUFSTELLUNG

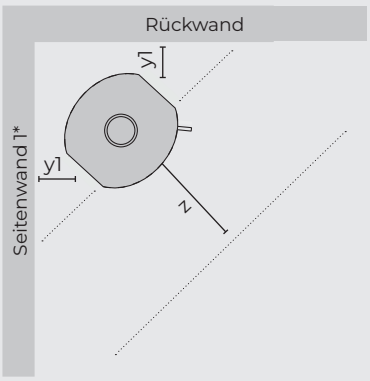

*Seitenwand 1: Ohne Einfluss der Strahlung
*Seitenwand 2: Mit Einfluss der Strahlung

Maßangaben in mm

Auch bei nicht brennbaren Materialien empfehlen wir einen Wandabstand von mindestens 50 mm einzuhalten.

Die notwendigen Sicherheitsabstände für Ihr Verbindungsstück (Rauchrohr) entnehmen Sie bitte den Sicherheitsangaben des Rauchrohrherstellers.

ZUGELASSENE BRENNSTOFFE

- ✓ Trockenes, naturbelassenes und zwingend gespaltenes Scheitholz mit einer Restfeuchte von max. 19 %. Empfohlene Länge bis 20 cm.
- ✓ Hartholzbriketts (gemäß EN ISO 17225-3 A1)

Brennstoffe	Bevorzugte Brennstoffe	Sonstige geeignete Brennstoffe	n_s [x%]* (3,0/6,0 kW)	Emissionen bei Teil- und Nennwärmeleistung (3,0 + 6,0 kW)			
				PM	OGC	CO	NO_x
				[x] mg/Nm³ (13 % O_2)			
Scheitholz, Feuchtigkeitsgehalt ≤ 19 %	**ja**	nein	72	≤ 40 mg/m³	≤ 120 mg/m³	≤ 1.500 mg/m³	≤ 200 mg/m³
Pressholz, Feuchtigkeitsgehalt < 12 % (gemäß EN ISO 17225-3 A1)	nein	**ja**	72	≤ 40 mg/m³	≤ 120 mg/m³	≤ 1.500 mg/m³	≤ 200 mg/m³
Sonstige holzartige Biomasse	nein	nein					
Nicht-holzartige Biomasse	nein	nein					
Anthrazit und Trockendampfkohle	nein	nein					
Steinkohlenkoks	nein	nein					
Schwelkoks	nein	nein					
Bituminöse Kohle	nein	nein					
Braunkohlebriketts	nein	nein					
Torfbriketts	nein	nein					
Briketts aus einer Mischung aus fossilen Brennstoffen	nein	nein					
Sonstige fossile Brennstoffe	nein	nein					
Briketts aus einer Mischung aus Biomasse und fossilen Brennstoffen	nein	nein					
Sonstige Mischung aus Biomasse und festen Brennstoffen	nein	nein					

* Raumheizungs-Jahresnutzungsgrad

EIGENSCHAFTEN BEIM AUSSCHLIESSLICHEN BETRIEB MIT DEM BEVORZUGTEN BRENNSTOFF

Wärmeleistung		
Nennwärmeleistung kW	**3,0/6,0**	
Mindestwärmeleistung kW	N.A.	
Thermischer Wirkungsgrad **(auf der Grundlage des NCV)**		
Therm. Wirkungsgrad bei Nennwärmeleistung %	> 75	
Therm. Wirkungsgrad bei Teillastleistung %	N.A.	
Hilfsstromverbrauch		
Bei Nennwärmeleistung kW	N.A.	
Bei Teillastleistung kW	N.A.	
Im Bereitschaftszustand kW	N.A.	
Art der Wärmeleistung/ Raumtemperaturkontrolle		
Einstufige Wärmeleistung / keine Raumtemperaturkontrolle	✓	
Zwei oder mehr manuell einstellbare Stufen, keine Raumtemperaturkontrolle	✓	
Raumtemperaturkontrolle mit mechanischem Thermostat	-	
Mit elektronischer Raumtemperaturkontrolle	-	
Mit elektronischer Raumtemperaturkontrolle und Tageszeitregelung	-	
Mit elektronischer Raumtemperaturkontrolle und Wochentagsregelung	-	
Sonstige Regelungsoptionen		
Raumtemperaturkontrolle mit Präsenz-erkennung	-	
Raumtemperaturkontrolle mit Erkennung offener Fenster	-	
Mit Fernbedienungsoption	-	-
Besondere Vorkehrungen		
Besondere Vorkehrungen bei Zusammenbau, Installation oder Wartung	Die Brandschutz - und Sicherheitsabstände u.a. zu brennbaren Baustoffen müssen unbedingt eingehalten werden! Der Feuerstätte muss immer ausreichend Verbrennungsluft zuströmen können. Luftabsaugende Anlagen können die Verbrennungsluftversorgung stören.	

SCHORNSTEINZUG

Der Mindestförderdruck (Schornsteinzug) muss 12 Pa betragen.

Über 20 Pa ist eine Förderdruckbegrenzung vorzunehmen. Wir empfehlen einen Zugbegrenzer / eine Nebenluftvorrichtung zu installieren.

Lässt sich wegen zu hoher Außentemperaturen kein ausreichender Schornsteinzug aufbauen, dann sollte auf eine Inbetriebnahme des Kaminofens verzichtet werden.

1 ANHEIZEN

✓ Öffnen Sie den Luftschieber und das Gussrost vollständig, siehe Bild rechts *(Bild 3)*.

Zum Anheizen legen Sie zwei Holzscheite (ca. 1,4 kg Gesamtmasse) flach auf den Feuerraumboden, schichten Kleinholz darüber und platzieren darauf handelsübliche Anzünder *(Bild 1 und Bild 2)*. Nach dem ersten Abbrand wiederholen Sie den Vorgang (ohne Kleinholz). Dabei lassen Sie den Luftschieber noch immer vollständig geöffnet.

TIPP: Lassen Sie die Feuerraumtür beim Anheizen für einige Minuten angelehnt. Danach schließen Sie die Feuerraumtür komplett.

(Bild 1)

(Bild 2)

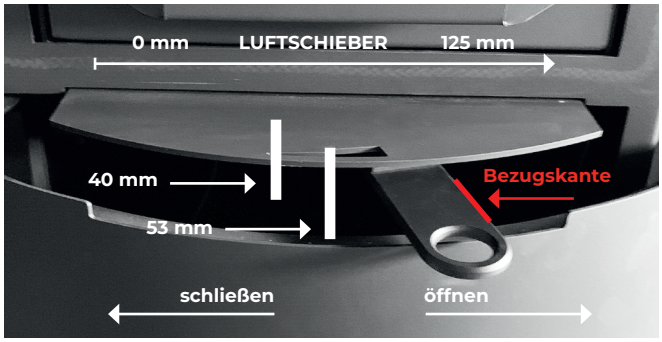

(Bild 3)

2 BETRIEB

Nach dem zweiten Abbrand wechseln Sie in den Normalbetrieb und stellen den Luftschieber entsprechend ein.

Material	Scheitholz / Hartholzbriketts	
Leistung	**3,0 kW (Teillast)**	**6,0 kW (Nennlast)**
Holzmenge	0,5 kg (2 Holzscheite)	1,4 kg (2 Holzscheite)
Luftschieber	ca. 53 mm	ca. 40 mm

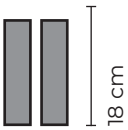

Lagern Sie die Asche am besten in einem feuerfesten Metallbehälter im Freien für mindestens 48 Stunden zwischen, bevor Sie diese im Hausmüll entsorgen.

3 NACHLEGEN

Warten Sie mit dem Nachlegen bis der Brennstoff zur Glut heruntergebrannt ist und die Flammen erloschen sind. Öffnen Sie langsam die Feuerraumtür. So wird ein Druckausgleich hergestellt und der Rauchgasaustritt wird minimiert. Nun legen Sie den Brennstoff entsprechend der unter Punkt 2 aufgeführten Brennstoffmengentabelle nach und schließen die Feuerraumtür wieder.

Der Abbrand einer Brennstoffmenge dauert – abhängig von der Brennstoffqualität sowie dem Schornsteinzug – etwa 45 Minuten. Nach dem Abbrand und dem Erreichen der Grundglut können Sie eine neue Brennstoffmenge auflegen.

4 BEENDEN DES HEIZVORGANGS

Wenn alle Flammen und die Glut erloschen sind, schließen Sie den Luftschieber vollständig.

Entleeren Sie den Aschetopf regelmäßig in einen geeigneten feuerfesten Metallbehälter und entsorgen Sie nur vollständig abgekühlte Asche.

ALLGEMEINE INFORMATIONEN

Prüfungen / Zulassungen	3,0 - 6,0 kW
EN 13240:2005-10	✓
BImSchV 2. Stufe	✓
15a B-VG	✓
DIBt-Zulassung	(in Prüfung)
Prüfberichte	DBI F 22/07/0970
Prüflabor	DBI-Gastechnologisches Institut gGmbH
Energieeffizienzklasse	A+
Wirkungsgrad %	> 75*
Energieeffizienzindex (EEI)	≥ 107,0
Raumheizungs-Jahresnutzungsgrad (n_s) %	72
Wertetripel / Brennstoffe	**3,0 - 6,0 kW**
Nennwärmeleistung kW	6,0
Abgasmassenstrom g/s	5,58
Mittlere Abgasstutzentemperatur °C	293,0
Indirekte Heizfunktion	nein
Mindestförderdruck Pa	12
Verbrennungsluftbedarf m³/h	15,10
Zugelassene Brennstoffe	Holz, Hartholzbriketts
Maße / Gewicht	
Feuerraum Höhe | Breite | Tiefe (mm)	375 | 338 | 361
Gewicht in kg, ca.	ANDALO 3 S 136 ANDALO 3 M 144 ANDALO 3 L 156
Technische Ausstattung	
Primär- und Sekundärluft	✓(Einhandregelung)
Anschluss Wechselstutzen Ø 150 mm	↑→
Außenluft / Frischluft Ø 100 mm	→↓
Ausführungen	
Lackierung	schwarz
Stahlvariante	✓
Natursteinverkleidung	-

Zubehör (optional)			
Topplatte Stahl mit regulierbarer Konvektion	✓(ANDALO 3 M | L)	Edelstahlbedienelemente	✓
fire+ Abbrandsteuerung	✓	Glas-Vorlegeplatte, 6 mm, C-Kante	✓
fire+ Adapterset	✓	Stutzen für Außenluft, Ø 100 mm	✓
DROOFFolith Wärmespeicher kg	✓(ANDALO 3 M: 24, ANDALO 3 L: 108)		

Unterzeichnet im Namen des Herstellers

Till Klask, Geschäftsführer
Brilon, 07.09.2022

Alle Angaben ohne Gewähr. Technische Änderungen vorbehalten. Stand 09/2022