MatriX | 800/500 III

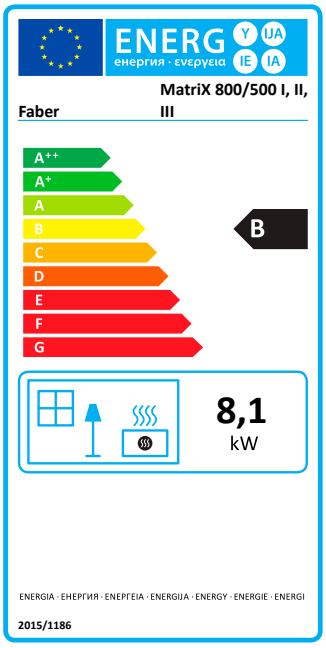

Spezifikationen MatriX 800/500 III

Typ	Einbaukamin
Modell	3-seitiger Kamin
Außenmaße B x H x T in mm	1040 x 918 x 552
Feuersicht B x H x T in mm	872 x 500 x 358
System	Log Burner 2.0®
Innendekor	Holzscheite
Rückwand	Flachstahl
Fernbedienung	ITC remote
Heizleistung (kW)	8,1
Steuersystem	Honeywell
Energielabel	B

OPTIONEN
Schwarze Glasrückwand
Entspiegeltes Glas
Symbio Module
Wandhalterung
Verstellbare Füße

Aus den aufgeführten Werten können keinerlei Rechte hergeleitet werden.

Wirkungsgrad, Leistung, Energieeffizienzindex und Energieeffizienzklasse basierend auf G20-Gas.

There is **so much to tell...**

Der Einbaurahmen von 100 mm wird im Laufe 2021 wieder verfügbar sein. Faber wird Sie informieren, wenn der Einbaurahmen wieder verfügbar ist.

Weitere Informationen finden Sie auf unserer Website:

www.faberfires.com

MatriX | 800/500 III

Technische Daten

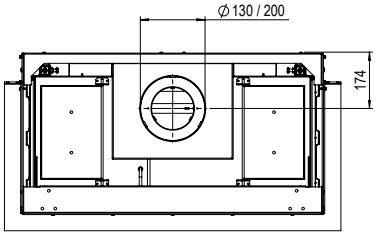

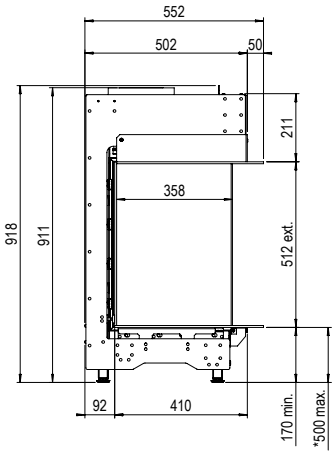

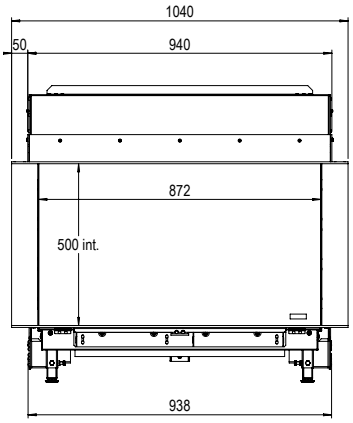

Typeangabe(n)	Matrix 800x500 I, II, III
Gerätetyp	C11/C31/C91
Durchmesser Abzug/Zufuhr	130/200
Gasanschluss	3/8"
Indirekte Heizfunktion	nein
Kategorie	II2ELL3P, II2E3P

	SYMBOL					EINHEIT
Gassorte/Anschlussdruck		**G25-20**	**G20-20**		**G31-50**	mbar
Emissionen in der Raumheizung	NOx	117	120		125	mg/kWhinput (GVC)
DIREKTE WÄRMELEISTUNG						
Nennwärmeleistung	P_{nom}	8,1	8,1		8,1	kW
Mindestwärmeleistung (Richtwert)	P_{min}	4,1	4,1		4,1	kW
THERMISCHER WIRKUNGSGRAD (NCV)						
Bei Nennwärmeleistung	$\eta_{th,nom}$	84,9	84,9		84,9	%
Bei Mindestwärmeleistung (Richtwert)	$\eta_{th,min}$	77,5	77,5		77,5	%
GERÄTEEINGABEDATEN						
Nennwärmebelastung	Hi	9,5	9,5		9,5	kW
Gasvolumenstrom bei Volllast		1,13	1,00		0,38	m³/h
					0,71	kg/h
Brennerdruck bei Volllast		14,5	10,5		28,2	mbar
LEISTUNGSBEDARF DER PILOTFLAMME						
Leistungsbedarf der Pilotflamme (soweit vorhanden)	P_{pilot}	0	0		0	kW
HILFSSTROMVERBRAUCH						
Bei Nennwärmeleistung	el_{max}	0,016	0,016		0,016	kW
Bei Mindestwärmeleistung	el_{min}	0,012	0,012		0,012	kW
Im Bereitschaftszustand	el_{SB}	0,004	0,004		0,004	kW
ENERGIEEFFIZIENZ						
Energieeffizienzklasse		B	B		B	
Energieeffizienz-Index	EEI	83	83		83	

Aus den aufgeführten Werten können keinerlei Rechte hergeleitet werden. Bei (Bio-)Propangeräten ist die Flammenhöhe niedriger.