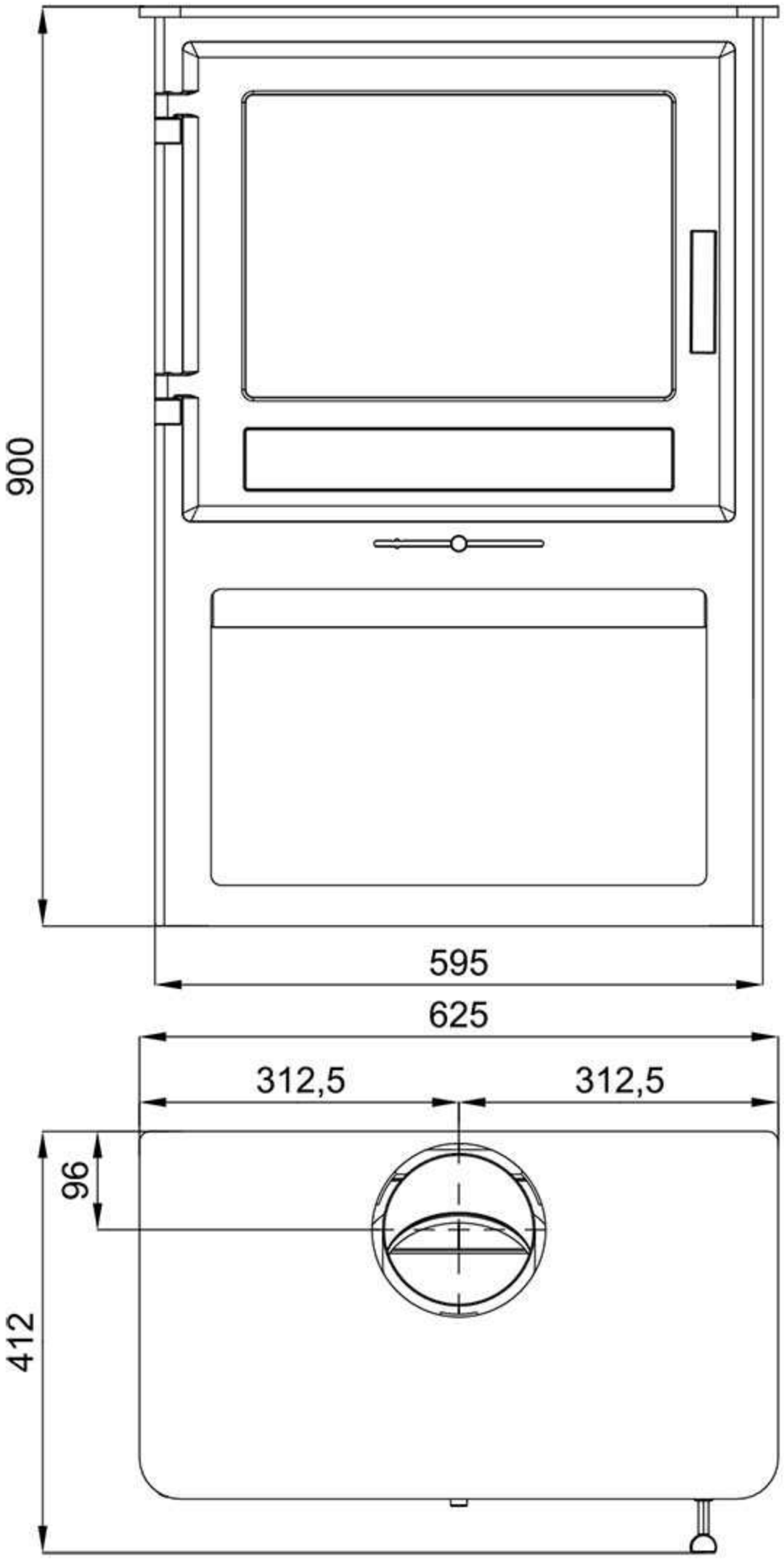
900
595
625
312,5
312,5
96
412

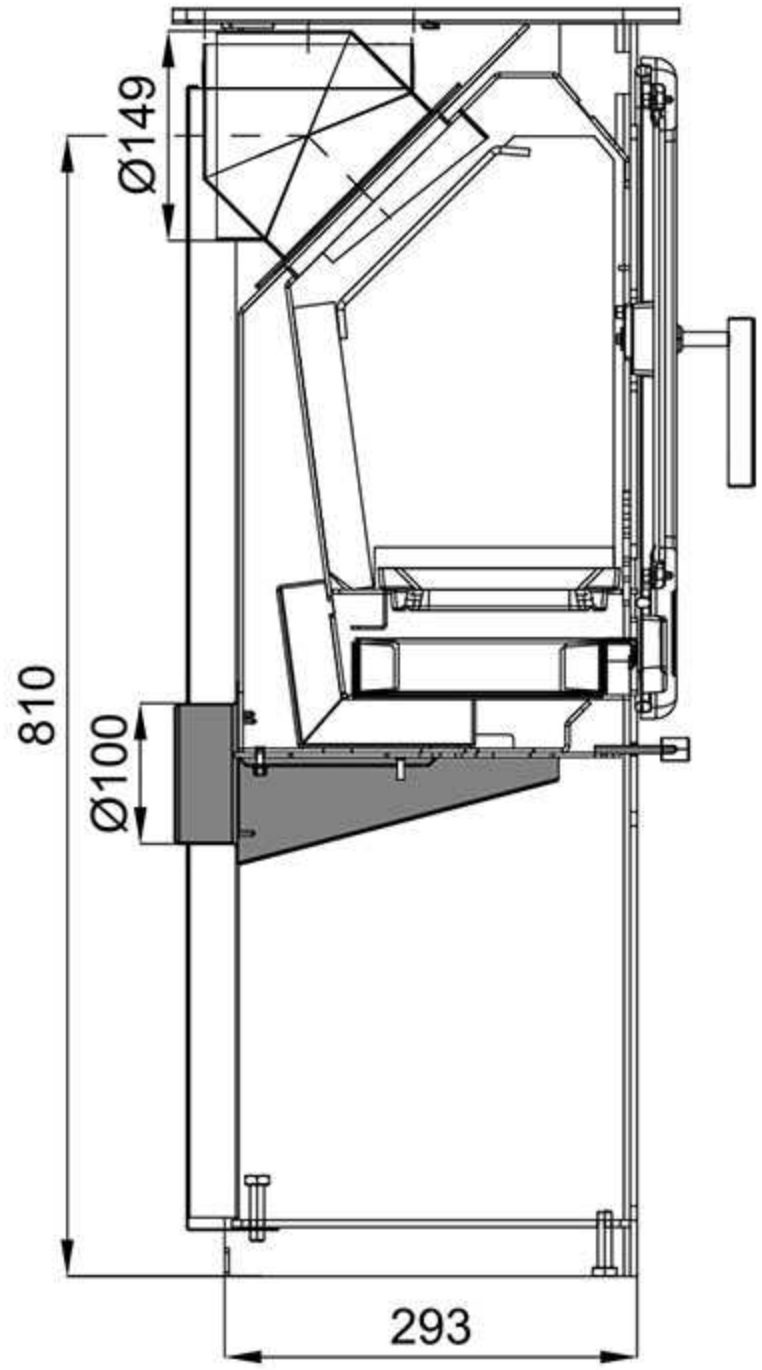
Ø149
810
Ø100
293

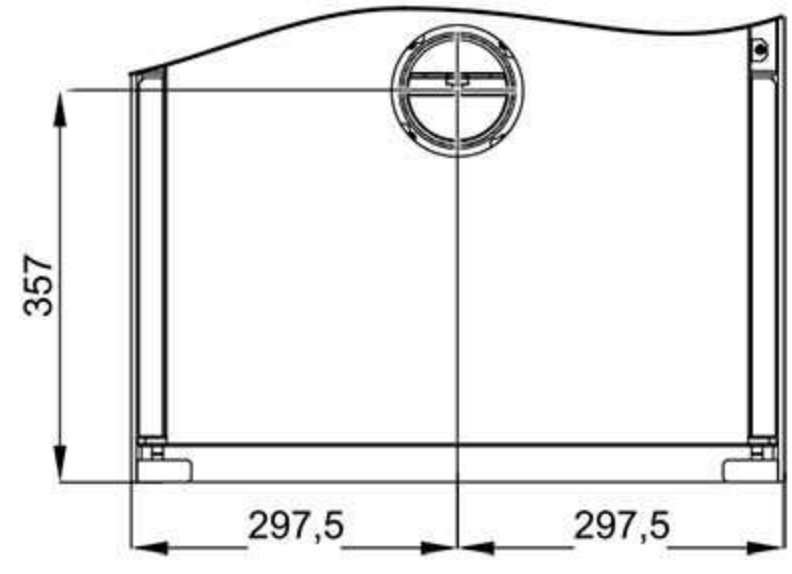
357
297,5
297,5