WIKING
made by HWAM

WIKING MALA

AUTOMATIC

DE Einbauanleitung für das Verbrennungsluftsystem

www.wiking.com / 23.06.2020 / 53-1110

A.

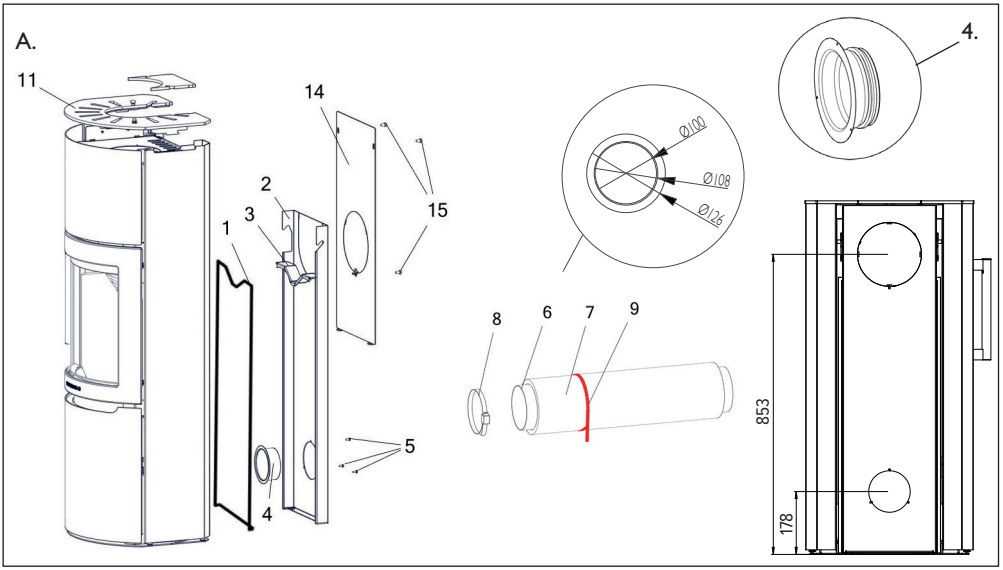
11
14
2
3
1
15
5
4
8
6
7
9
Ø100
Ø108
Ø126
4.
853
178

B.

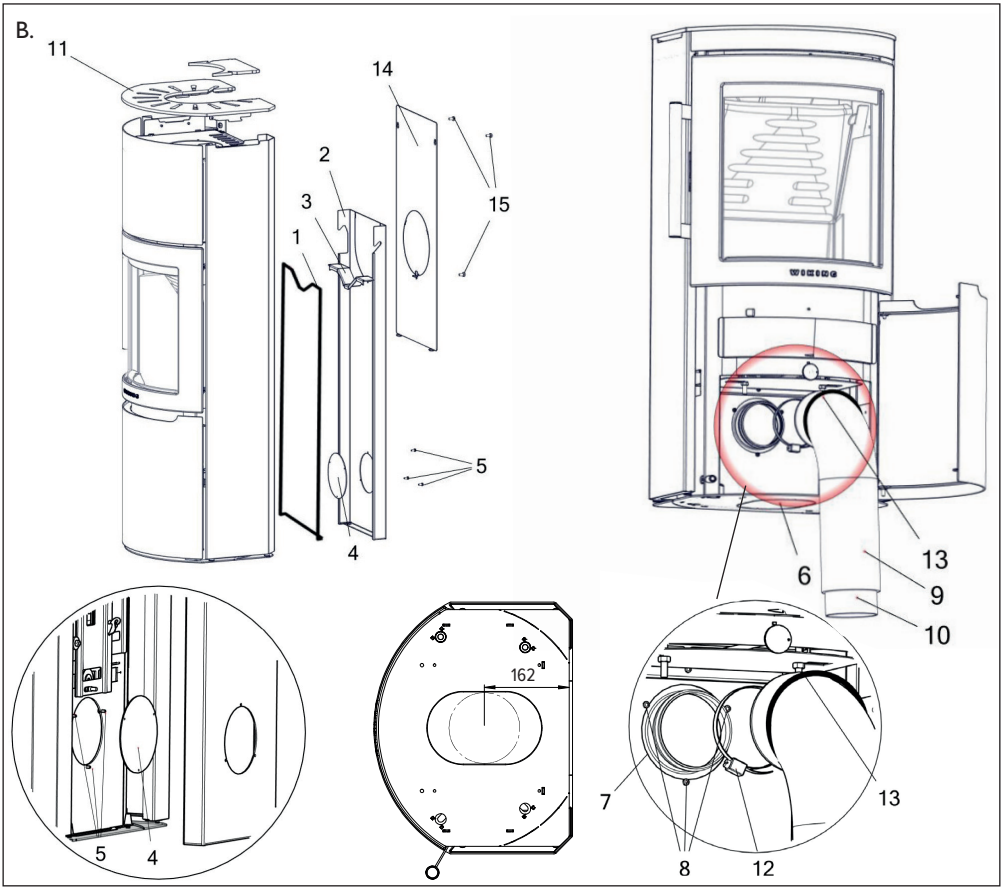
11
14
2
3
1
15
5
4
5
4
162
6
13
9
10
7
8
12
13

Anschluss durch die Rückwand (Abb. A)

1. Die Topplatte (11) vom Kaminofen entfernen, indem die Topplatte nach vorne gezogen wird, um sie von den Halterungen zu befreien. Danach kann die Topplatte abgehoben werden.
2. Bei den Modellen WIKING Mala 6 und WIKING Mala 8 der Hitzeschild (14) durch Lösen der 3 Schrauben (15) entfernen.
3. Rückwand (2) anheben und vom Kaminofen wegziehen, sodass die Rückwand aus den Führungszapfen der Bodenplatte des Kaminofens gehoben werden kann.
4. Die mitgelieferte Dichtung (1) ist auf den Rand der Rückwand (2) und auf die Sperrplatte (3) aufzukleben.
5. Der Stutzen (4) ist von innen in die Öffnung der Rückwand (2) einzusetzen. Danach ist er mittels der 3 mitgelieferten Schneidschrauben (5) zu befestigen.
6. Dann ist die Rückwand (2) wieder anzusetzen. Die Rückwand in die Führungszapfen an der Rückseite der Bodenplatte des Kaminofens einsetzen und dann an den Kaminofen andrücken. Rückwand anheben und leicht nach innen drücken, sodass sie einrastet.
7. Das Flexrohr (6) auf den Stutzen (4) setzen und mit dem Spannband (8) festspannen. Daran denken, die Isolierummantelung (7) über das Flexrohr zu ziehen. Bei Bedarf kann die Isolierummantelung (7) mit Kabelbinder (9) befestigt werden.
8. Die Topplatte wieder auf den Kaminofen anbringen.

Anschluss durch den Boden (Abb. B)

1. Die Topplatte (11) vom Kaminofen entfernen, indem die Topplatte vorne gezogen wird, um sie von den Halterungen zu befreien. Danach kann die Topplatte nach abgehoben werden.
2. Bei den Modellen WIKING Mala 6 und WIKING Mala 8 der Hitzeschild (14) durch Lösen der 3 Schrauben (15) entfernen.
3. Rückwand (2) anheben und vom Kaminofen wegziehen, sodass die Rückwand aus den Führungszapfen der Bodenplatte des Kaminofens gehoben werden kann.
4. Die mitgelieferte Dichtung (1) ist auf den Rand der Rückwand (2) und auf die Sperrplatte (3) aufzukleben.
5. Die Abdeckplatte (4) hinten im Holzfach des Kaminofens abschrauben (dafür die untere Tür vorn am Kaminofen öffnen) und danach mit denselben 3 Schrauben (5) an die Innenseite der Rückwand anschrauben.
6. Die vorgestanzte Platte (6) aus dem Boden des Kaminofens ausbrechen.
7. Den Stutzen (7) in der Öffnung an der Rückseite des Kaminofens dort anschrauben, wo die Abdeckplatte (4) entfernt wurde. Den Stutzen von der Rückseite des Kaminofens aus in die Öffnung einsetzen und mit den 3 mitgelieferten Schrauben (8) vom Holzfach aus einschrauben (dafür die untere Tür vorn am Kaminofen öffnen).
8. Die Isolierummantelung (9) auf das Flexrohr (10) ziehen und dieses in die Öffnung (6) der Bodenplatte des Kaminofens stecken.
9. Das Flexrohr (10) auf den Stutzen (7) setzen und mit dem Spannband (12) festspannen. Bei Bedarf kann die Isolierummantelung (9) mit Kabelbinder (13) befestigt werden.
10. Dann die Rückwand (2) wieder am Kaminofen anbringen. Die Rückwand wird in die Führungszapfen an der Rückseite der Bodenplatte des Kaminofens eingesetzt und dann an den Kaminofen angedrückt. Die Rückwand anheben und leicht nach innen drücken, sodass sie einrastet.
11. Die Topplatte (11) wieder auf den Kaminofen anbringen.