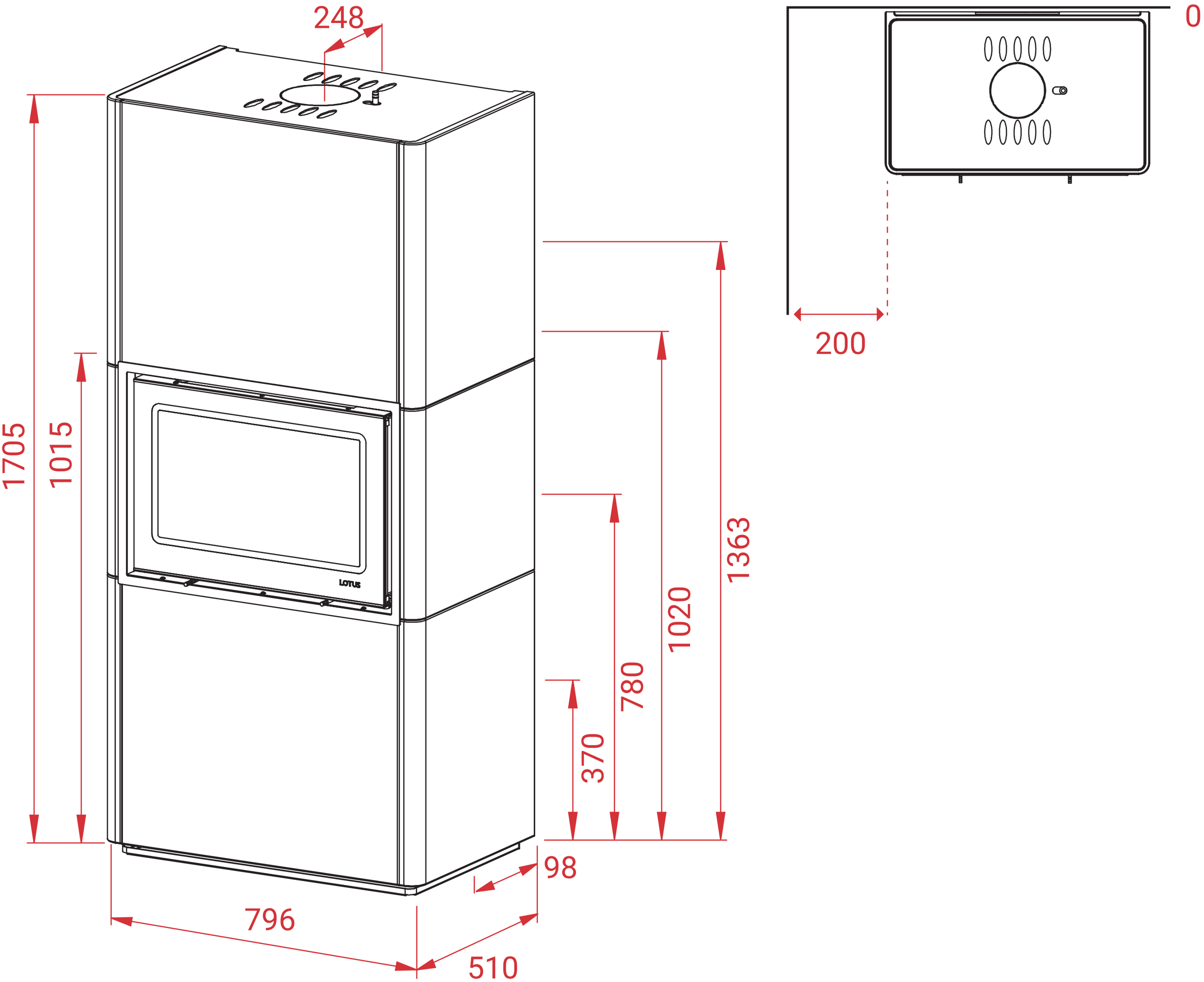
248
0
200
1705
1015
1363
1020
780
370
98
796
510
LOTUS