PALAZZETTI
IL CALORE CHE PIACE ALLA NATURA

- MANUALE DI INSTALLAZIONE USO E MANUTENZIONE
- INSTALLATION, USER AND MAINTENANCE MANUAL
- INSTALLATIONS, BEDIENUNGS UND WARTUNGSANLEITUNGEN
- NOTICE D'INSTALLATION
- MANUAL DE INSTALACIÓN, USO Y MANTENIMIENTO

CONNECTION BOX

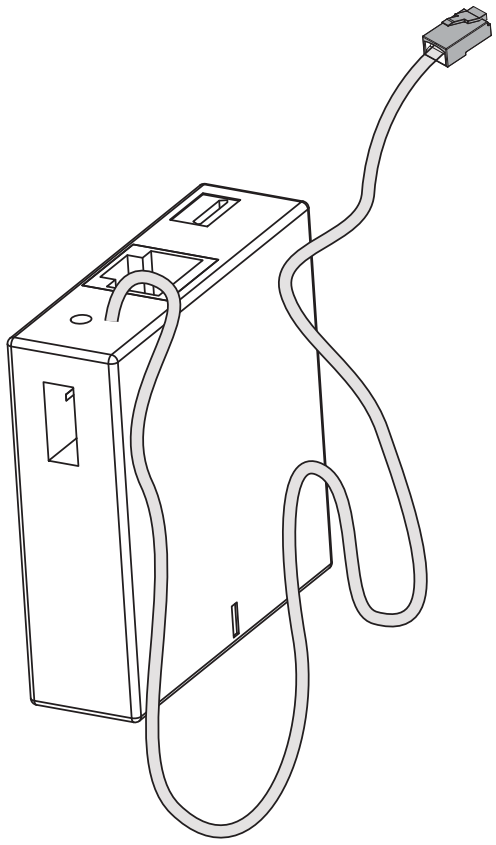

IT

Gentile cliente,

desideriamo innanzitutto ringraziarLa per la preferenza che ha voluto accordarci acquistando il nostro prodotto e ci congratuliamo con Lei per la scelta.

Per consentirLe di utilizzare al meglio il dispositivo, la invitiamo a seguire attentamente quanto descritto nel presente manuale.

GB

Dear client,

congratulations on choosing a Palazzetti product.

Please read this manual carefully and follow the instructions it contains to get the best results from your purchase.

DE

Sehr geehrter Kunde!

Wir möchten Ihnen dafür danken, dass Sie sich für unser Produkt entschieden haben und gratulieren Ihnen zu dieser Wahl.

Damit Sie das Gerät bestmöglich verwenden können, bitten wir Sie, die in diesem Handbuch enthaltenen Empfehlungen und Vorschriften sorgfältig zu lesen und diese zu befolgen.

F

Cher Client,

Nous tenons en premier lieu à vous remercier de la préférence que vous nous avez accordé en achetant notre produit et nous vous félicitons de votre choix.

Pour vous permettre d'utiliser au mieux votre dispositif, veuillez suivre attentivement les instructions décrites dans cette notice.

ES

Estimado cliente:

Ante todo, deseamos agradecerle la compra de nuestro producto. Felicitaciones por su elección.

Para garantizarle el mejor uso del dispositivo, le invitamos a seguir detenidamente las instrucciones de este manual.

Contenuto della confezione

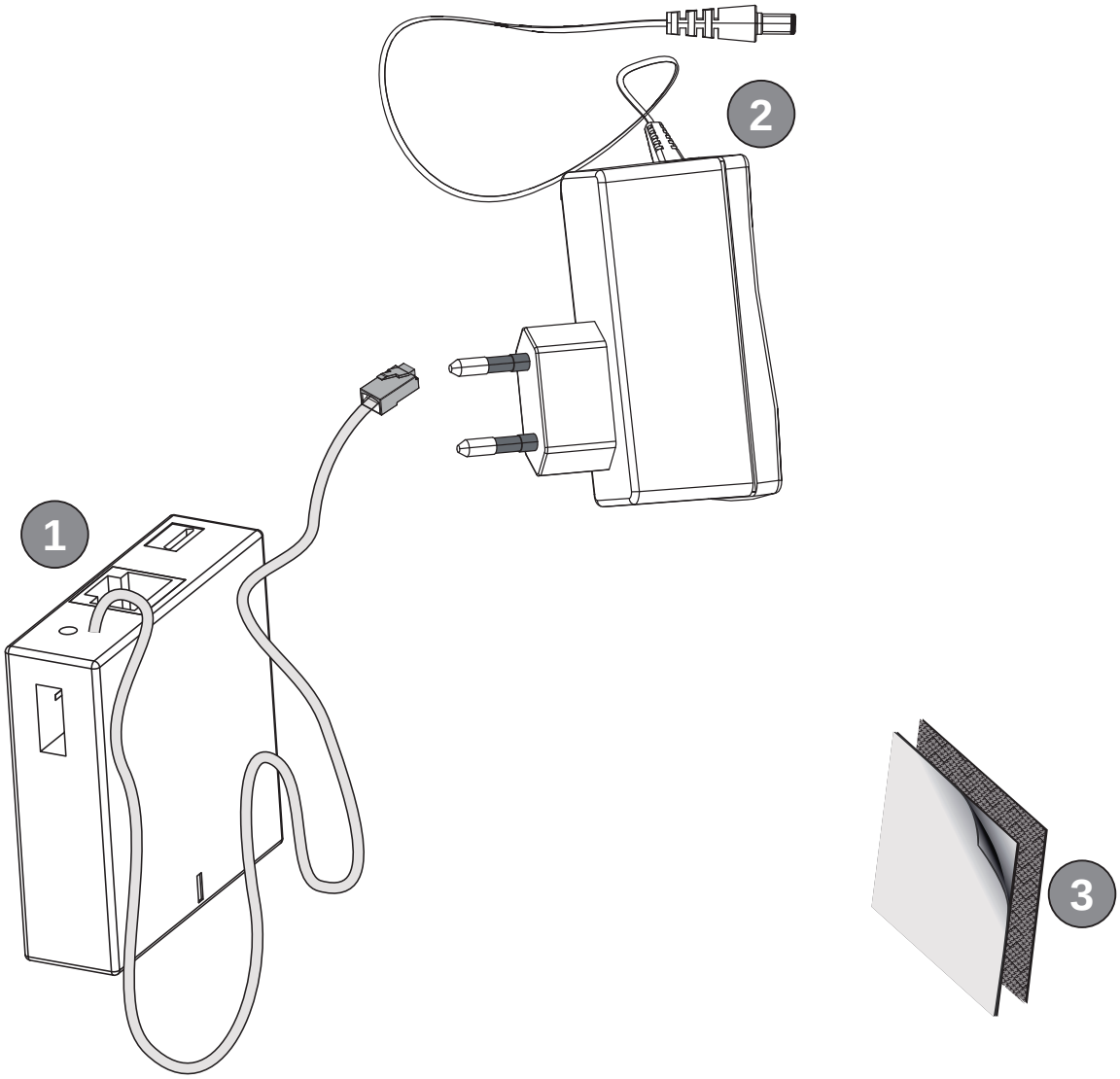

1. Connection box
2. Alimentatore
3. Velcro

1 PREMESSA GENERALE

Le apparecchiature P ALAZZETTI sono costruite e collaudate seguendo le prescrizioni di sicurezza indicate nelle direttive europee di riferimento.

La stampa, la traduzione e la riproduzione anche parziale del presente manuale s'intendono vincolate dall'autorizzazione P ALAZZETTI. Le informazioni tecniche, le rappresentazioni grafiche e le speci fiche presenti in questo manuale non sono divulgabili.

Non operare se non si sono ben comprese tutte le notizie riportate nel manuale; in caso di dubbi richiedere sempre la consulenza o l'intervento di personale specializzato PALAZZETTI.

PALAZZETTI si riserva il diritto di modi ficare specifiche e caratteristiche tecniche e /o funzionali del dispositivo in qualsiasi momento senza darne preavviso.

1.1 SIMBOLOGIA

Nel presente manuale i punti di rilevante importanza sono evidenziati dalla seguente simbologia:

☞ **INDICAZIONE**: Indicazioni concernenti il corretto utilizzo *del dispositivo* e le responsabilità dei preposti.

! **ATTENZIONE**: Punto nel quale viene espressa una nota di particolare rilevanza.

⚠ **PERICOLO**: Viene espressa un'importante nota di comportamento per la prevenzione di infortuni o danni materiali.

1.2 DESTINAZIONE D'USO

! Il *"connection box"* è un dispositivo che consente di interfacciare una stufa a pellet Palazzetti, ad un dispositivo di telefonia mobile o ad una rete internet.

E' possibile utilizzare il connection box esclusivamente utilizzando l'apposita applicazione per dispositivi mobili "PALAZZETTI" disponibile sui rispettivi store.

Il "connection box" può essere utilizzato solo in abbinamento ai modelli di stufa predisposti.

⚠ L'apparecchio non è destinato ad essere usato da persone (bambini compresi) le cui capacità fisiche, sensoriali o mentali siano ridotte, oppure con mancanza di esperienza o di conoscenza, a meno che esse abbiano potuto bene ficiare, attraverso l'intermediazione di una persona responsabile della loro sicurezza, di una sorveglianza o di istruzioni riguardanti l'uso dell'apparecchio.

⚠ La destinazione d'uso sopra riportata è l'unica ammessa dal costruttore: non utilizzare il dispositivo in disaccordo con le indicazioni fornite.

2 AVVERTENZE PER LA SICUREZZA

Osservare le prescrizioni indicate nel presente manuale.

L'utilizzatore deve ottemperare a tutti i regolamenti di sicurezza locali, nazionale ed europei.

⚠ Non effettuare collegamenti elettrici volanti con cavi provvisori o non isolati.

Verificare che la messa a terra dell'impianto elettrico sia efficiente.

Prima di avviare le fasi di montaggio o di smontaggio del dispositivo, è necessario ottemperare alle precauzioni di sicurezza previste per legge ed in particolare a:

A) non operare in condizioni avverse;
B) operare in perfette condizioni psicofisiche e verificare che i dispositivi antinfortunistici individuali e personali, siano integri e perfettamente funzionanti;
C) indossare i guanti antinfortunistici;
D) indossare scarpe antinfortunistiche;
E) usufruire di utensili muniti di isolamento elettrico;
F) accertarsi che l'area interessata alle fasi di montaggio e di smontaggio sia libera da ostacoli.

Togliere l'alimentazione elettrica prima di intervenire su parti elettriche, elettroniche e connettori.

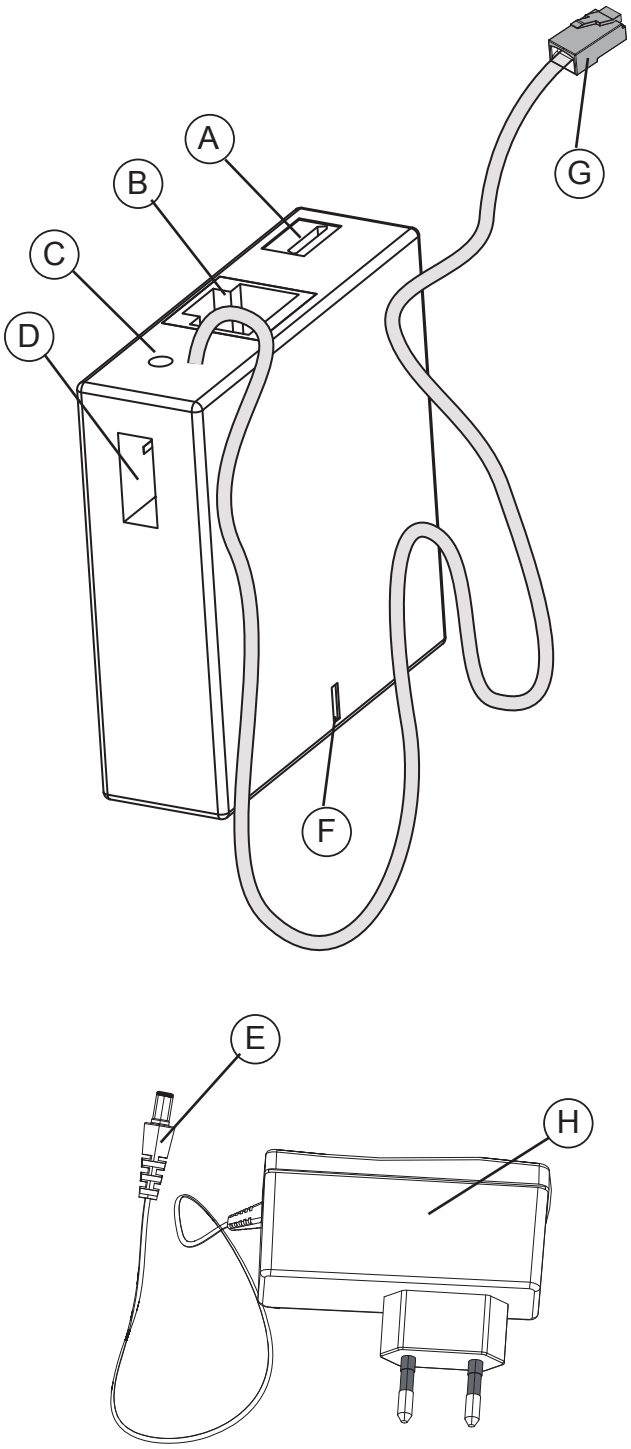

Fig. 3.1

3 DESCRIZIONE

Il connection box viene fornito di tutto il necessario per essere collegato ad una stufa a pellet Palazzetti predisposta.

Descrizione degli elementi principali (fig 3.1):

A. Connettore per l'alimentatore
B. Connettore per cavo di rete Ethernet
C. Pulsante di reset
D. Porta USB
E. Spinotto di alimentazione
F. Led di stato
G. Connettore RJ11
H. Alimentatore

4 INSTALLAZIONE

L'installazione del connection box consta dei seguenti semplici passaggi:

- collegamento del dispositivo alla stufa Palazzetti
- fissaggio del connection box alla stufa
- alimentazione del connection box.

4.1 COLLEGAMENTO ALLA STUFA

Per il collegamento del connection box alla stufa è sufficiente collegare il connettore RJ1 1 del connection box alla relativa presa femmina presente sul posteriore della stufa (fig 4.1).

4.2 FISSAGGIO DEL CONNECTION BOX ALLA STUFA

Il fissaggio del connection box alla stufa avviene applicando alla stufa e al connection box il velcro biadesivo in dotazione.

- individuare, una posizione fredda, tale da non generare interferenza nelle eventuali operazioni di manutenzione, e al corretto funzionamento della stufa
- applicare il velcro alle due parti e posizionare il connection box (fig. 4.2).
- verificare che eventuali cavi volanti vengano fissati al pannello posteriore della stufa con una fascetta.

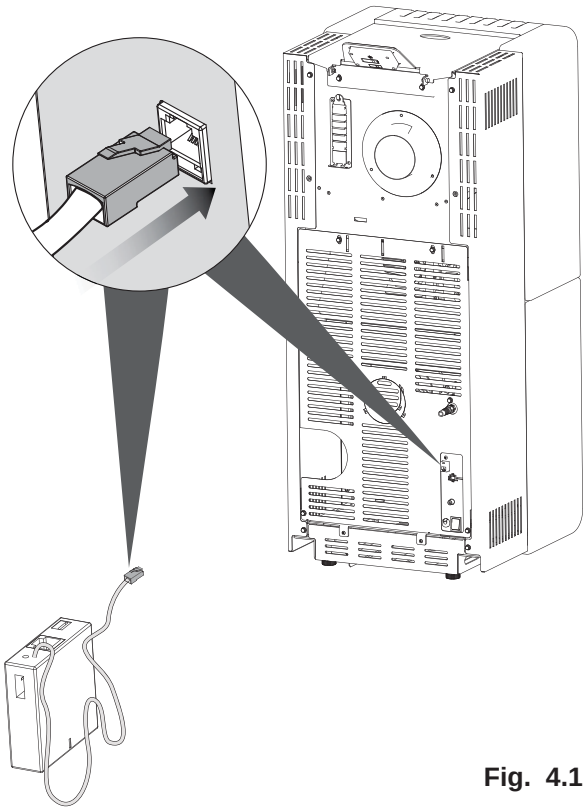

Fig. 4.1

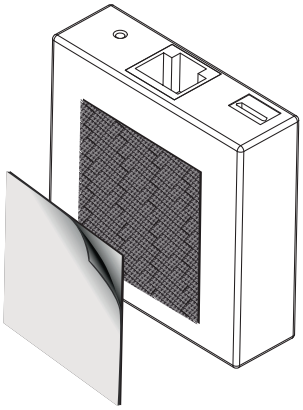

Fig. 4.2

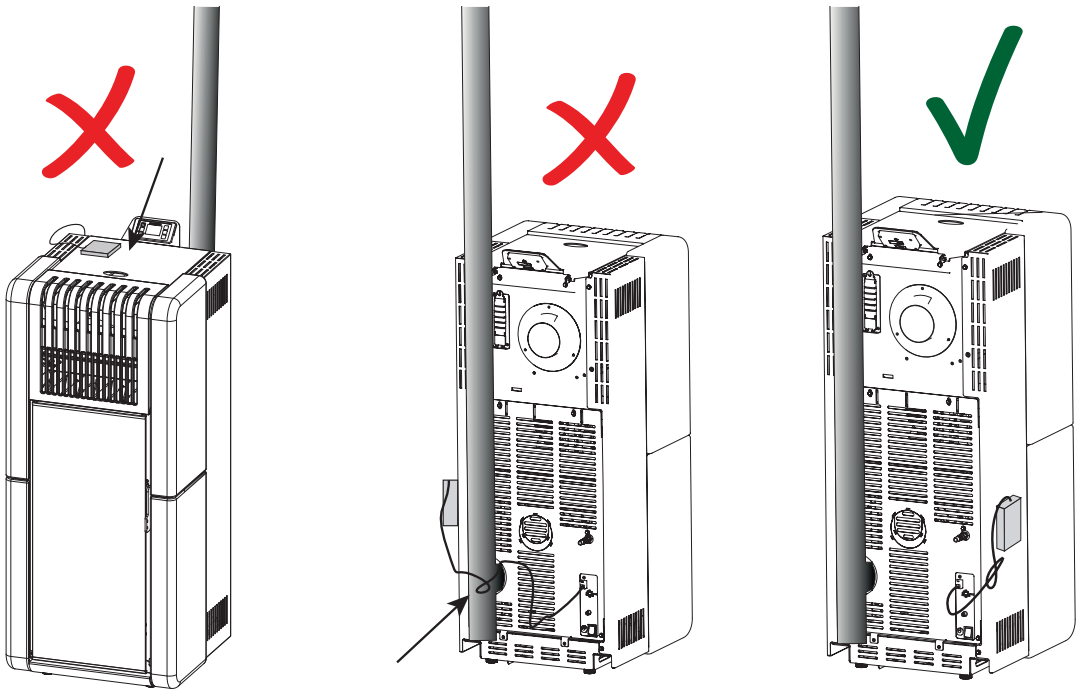

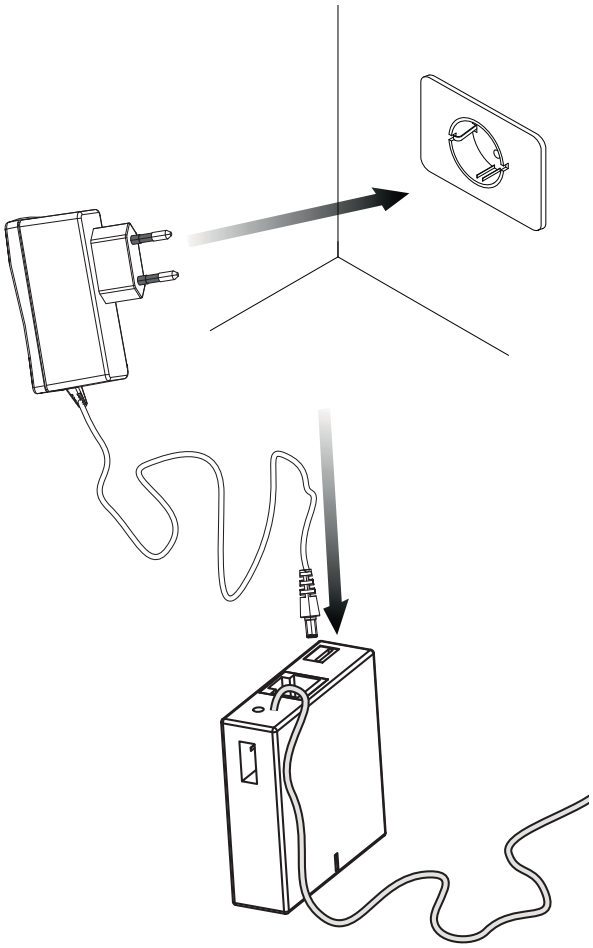

Fig. 4.3

4.3 ALIMENTAZIONE DEL CONNECTION BOX

- Collegare lo spinotto dell'alimentatore al connettore d'alimentazione del connection box
- inserire l'alimentatore in una presa elettrica (fig. 4.3).
- dare alimentazione alla stufa

RESET DEL CONNECTION BOX

Il connection box è dotato di tasto di reset, che l'utente può usare nel momento in cui vuole riportare il dispositivo alle impostazioni di fabbrica.

Utilizzo:

- Scollegare l'alimentazione dal connection box
- premere il pulsante di reset e contemporaneamente collegare l'alimentazione senza rilasciare il tasto
- mantenere premuto per 30 secondi il tasto di reset.

Per utilizzare il Connection Box è necessario installare sul proprio dispositivo mobile l'apposita app "P ALAZZETTI", disponibile sullo store del proprio dispositivo.

Per essere informato sulla data di disponibilità dell'applicazione, per il proprio sistema operativo, è possibile registrarsi al seguente indirizzo:

http://app.palazzetti.it

Contents of package

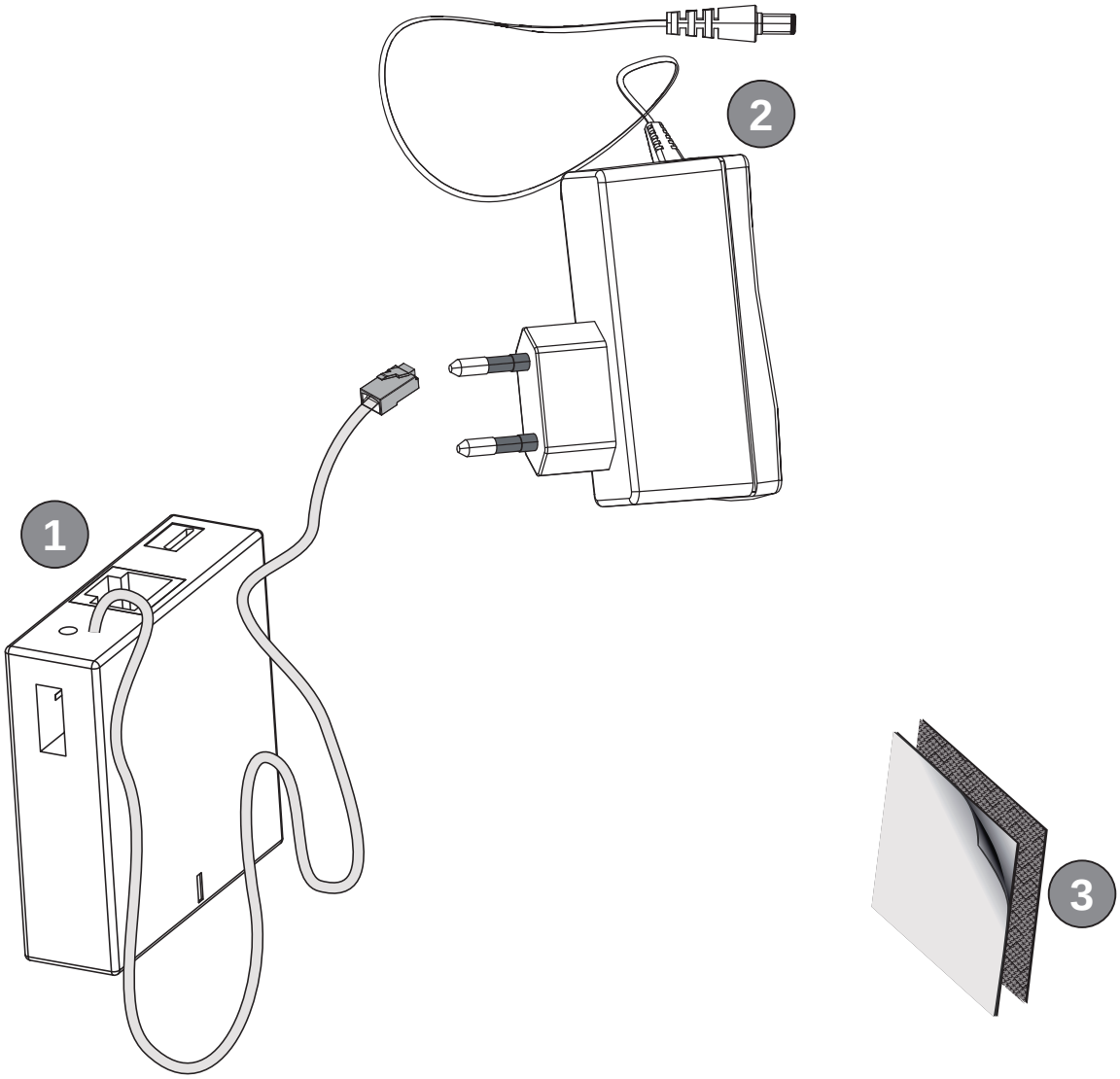

1. Connection box
2. Power supply
3. Velcro

f= female
m= male

1 GENERAL PREAMBLE

PALAZZETTI equipment is manufactured and tested in conformity with the safety standards indicated in the applicable European directives.

Any printing, translation and reproduction - even in part - of this manual must be authorised by PALAZZETTI. The technical information, drawings and speci fications contained in this manual are confidential.

Do not operate the product unless you have fully understood the contents of this manual; in case of doubt, always contact P ALAZZETTI for further information or service.

PALAZZETTI reserves the right to modify the specifications and technical /functional characteristics of the product at any time, without prior notice.

1.1 SYMBOLS USED

The following symbols are used throughout this manual to highlight important points:

☞ **INSTRUCTION**: Information about the correct use of *the appliance* and the responsibilities of operators.

! **CAUTION**: Indicates an aspect deserving special attention.

⚠ **DANGER**: Indicates an important behaviour rule for preventing injuries or damage to objects.

1.2 INTENDED USE

! The *connection box* is a device for interfacing a Palazzetti pellet stove to a cellular phone or the internet.

You can use the Connection Box on your mobile device just by installing the appropriate app “PALAZZETTI”, available on the store of your device.

The connection box may only be used with compatible stoves.

⚠ The appliance is not intended for use by people (including children) with reduced physical, sensory or mental abilities, or who lack suficient experience or knowledge, unless they are adequately supervised or instructed on the appliance’s use by a person responsible for their safety.

⚠ The above intended use is the only one permitted by the manufacturer: do not use the product for any other purpose than that speci fied in these instructions.

2 SAFETY PRECAUTIONS

Observe the instructions contained in this manual.

The user must comply with all relevant local, national and international safety regulations.

⚠ Do not make any electrical connections using temporary or uninsulated cables.

Verify that the electrical system’s earthing device works efficiently.

Prior to assembling or dismantling the product, the installer must observe the safety precautions specified by the law, and, in particular, must:

A) refrain from working in adverse conditions;
B) work in perfectly sound psycho-physical conditions and check that his personal protective equipment is intact and in good working order;
C) wear protective gloves;
D) wear safety shoes;
E) use electrically insulated tools;
F) ascertain that the area in which the assembly and dismantling are to be done is free of obstacles.

Disconnect the power supply before working on electrical or electronic parts and connectors.

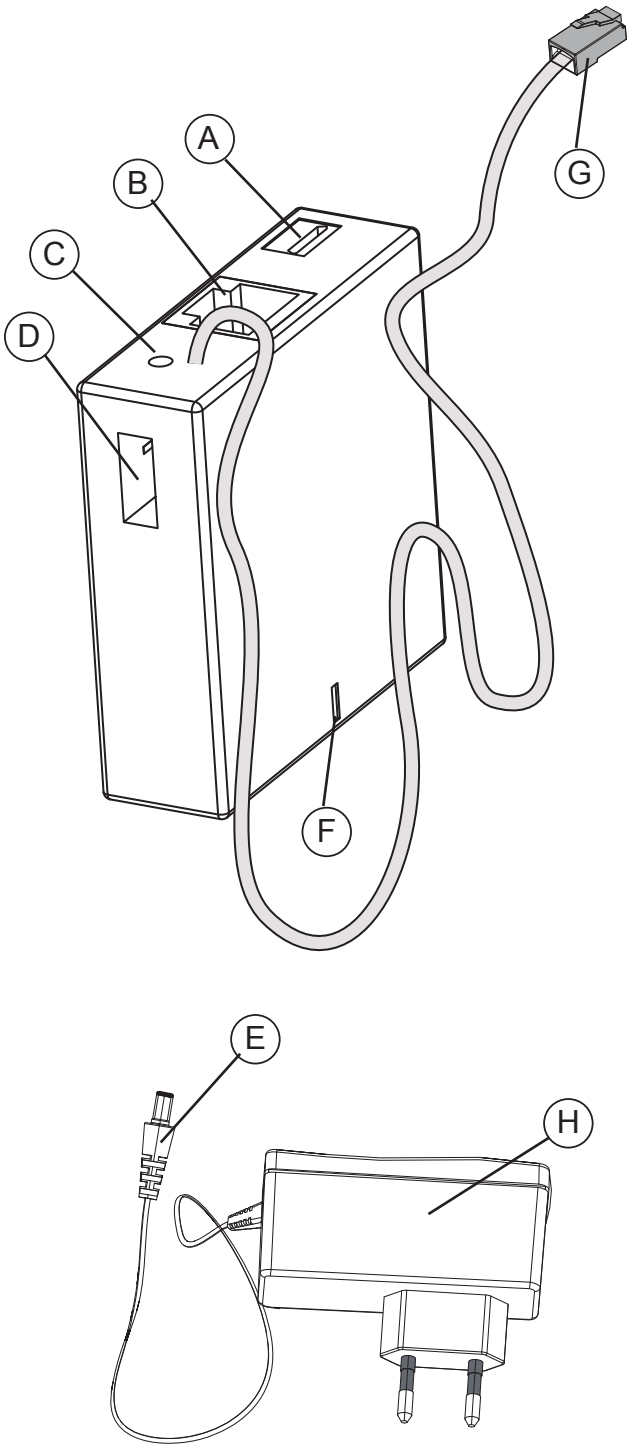

Fig. 3.1

3 DESCRIPTION

The connection box is supplied with all equipment required for connection to a compatible Palazzetti pellet stove.

Description of main components and assemblies (fig 3.1):

A. Power socket
B. Ethernet cable socket
C. Reset button
D. USB port
E. Power plug
F. Status led
G. RJ11 socket
H. Power supply

4 INSTALLATION

To install the connection box, proceed as follows:

- hook the device up to the Palazzetti stove
- secure the connection box to the stove
- power up the connection box.

4.1 HOOKUP TO STOVE

To connect the connection box to the stove, simply connect the RJ1 1 connector of the connection box on the female socket on the back of the stove (fig 4.1).

4.2 SECURING THE CONNECTION BOX TO THE STOVE

The connection box mounts to the stove with the included adhesive velcro strips.

- Find a cold position, which is also located so as not to get in the way of maintenance or impede the stove's operation
- Stick the velcro to the connection box and the stove itself (fig. 4.2)
- Secure any loose cables to the stove's back panel with a tie.

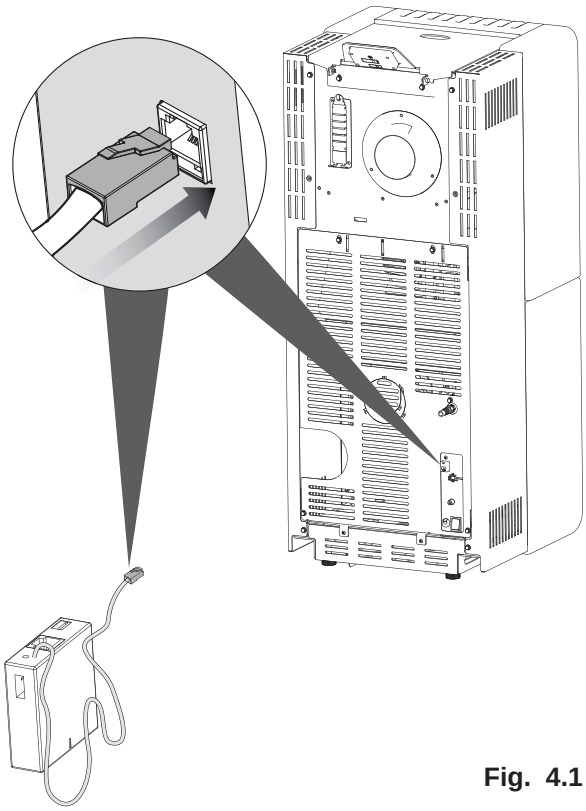

Fig. 4.1

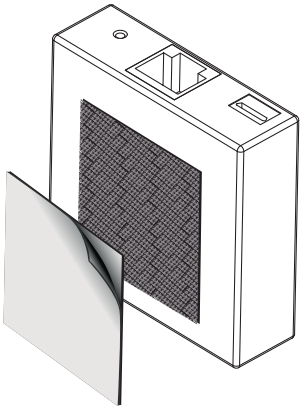

Fig. 4.2

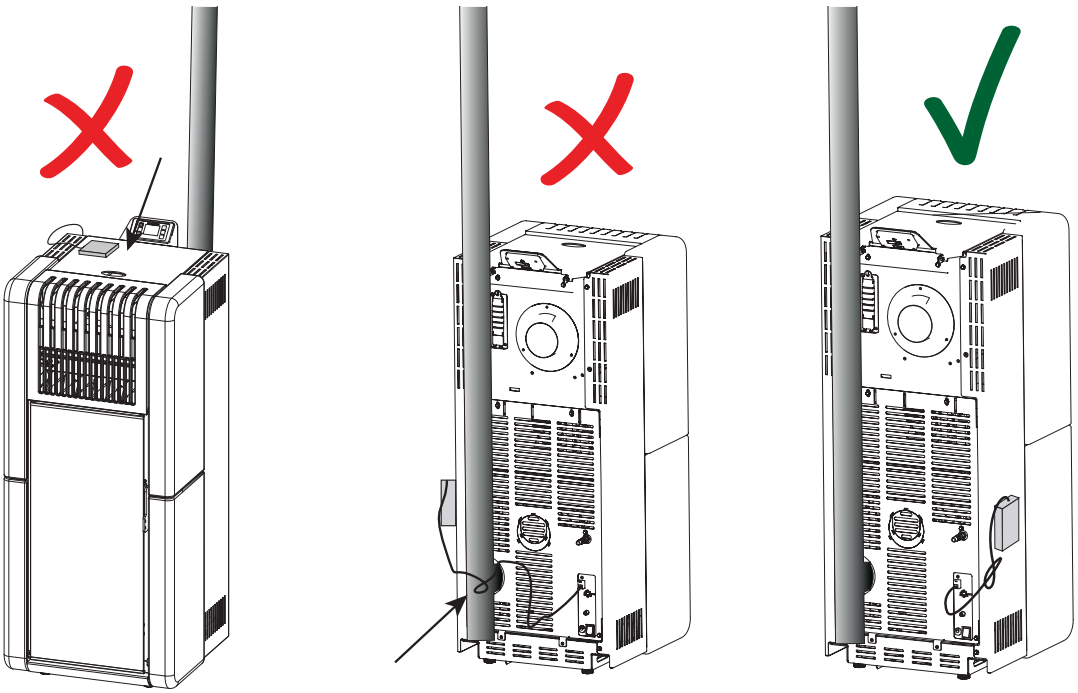

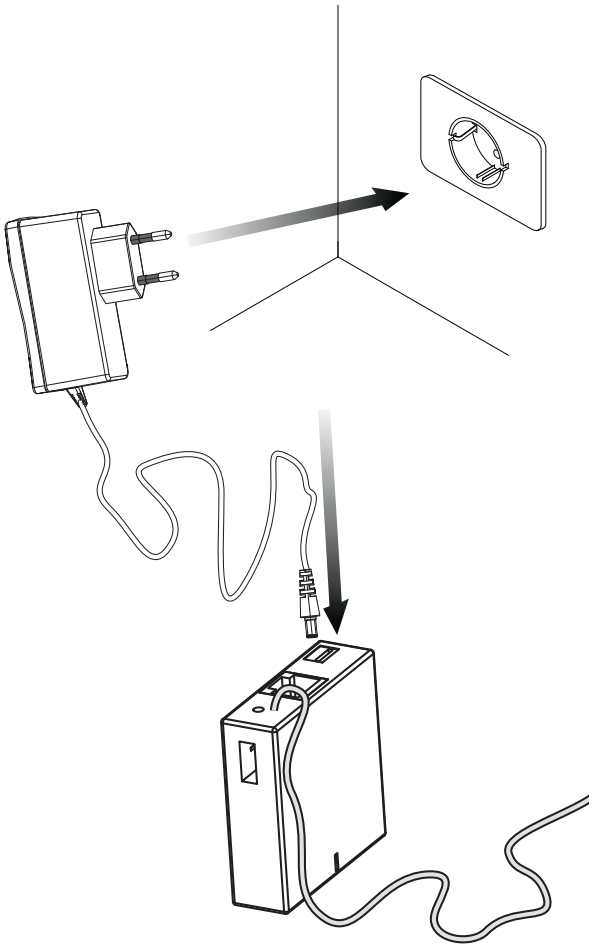

Fig. 4.3

4.3 POWERING UP THE CONNECTION BOX

- Connect the power supply unit's plug to the power socket on the connection box
- Plug the power supply unit into a mains power socket(fig. 4.3)
- Power up the stove

RESETTING THE CONNECTION BOX

The connection box has a reset button which restores the device's factory settings.

Operation:

- Disconnect the connection box from its power supply
- Press and hold down the reset button while reconnecting the power supply
- Keep holding the reset button down for 30 seconds.

You can use the Connection Box on your mobile device just by installing the appropriate app “P ALAZZETTI”, available on the store of your device.

To be informed about the date of availability of the application for your operating system, you can register at this URL:

http://app.palazzetti.it

Verpackungsinhalt

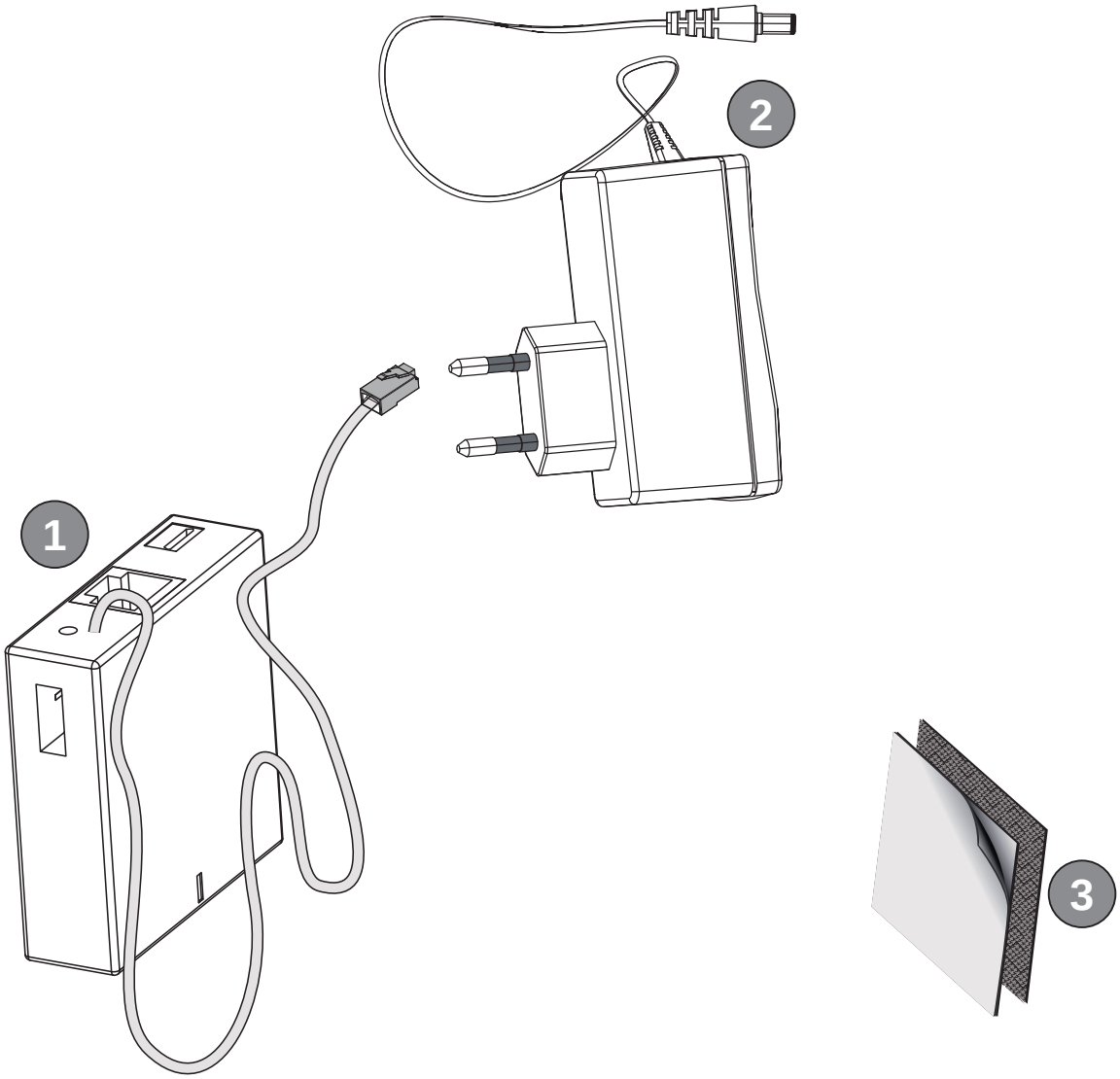

1. Connection Box
2. Netzgerät
3. Klettverschluss

f = Buchse
m = Stecker

3 ALLGEMEINES VORWORT

Die Heizgeräte von P ALAZZETTI werden unter Befolgung der in den europäischen Bezugsrichtlinien genannten Sicherheitsvorschriften gebaut und geprüft.

Druck, Übersetzung und der auch ausschnittweise Nachdruck dieses Handbuchs sind nur nach Genehmigung von P ALAZZETTI zulässig. Die in diesem Handbuch enthaltenen technischen Informationen, gra fischen Darstellungen und Spezi fikationen dürfen nicht an Dritte weitergegeben werden.

Der Ofen darf nicht bedient werden, wenn nicht alle im Handbuch enthaltenen Angaben verstanden wurden; bitten Sie im Zweifelsfall immer um Rat oder fordern Sie den Eingriff von Fachpersonal der Firma PALAZZETTI an.

PALAZZETTI behält sich das Recht vor , Spezifikationen und technische und /oder funktionelle Merkmale des Geräts jederzeit und ohne Vorankündigung zu ändern.

3.1 SYMBOLE

In diesem Handbuch werden besonders wichtige Stellen durch folgende Symbole gekennzeichnet:

☞ **HINWEIS**: Hinweise betreffend die korrekte Verwendung *des Geräts* und die Verantwortlichkeit des zuständigen Personals.

! **ACHTUNG**: Mit diesem Symbol wird ein besonders wichtiger Hinweis gekennzeichnet.

⚠ **GEFAHR**: Wichtige Anleitung zur Vermeidung von Unfällen oder Materialschäden

3.2 BESTIMMUNGSZWECK

! Die *„Connection Box“* ist ein Gerät, das es ermöglicht, einen Pelletofen von Palazzetti mit einem Mobiltelefon oder einem Internetanschluss zu verbinden.

Um die Connection Box benutzen zu können muss auf Ihren Smart Phone oder anderes ähnliches Gerät wie z.B. Tablet, die dafür vorgesehene App installiert werden. Diese wird in den App Stores zur Verfügung stehen.

Die „Connection Box“ kann nur in Kombination mit vorgerüsteten Ofenmodellen verwendet werden.

⚠ Das Gerät darf nicht von Personen (Kinder eingeschlossen) verwendet werden, deren körperliche oder geistige Fähigkeiten oder Sinnesorgane beeinträchtig sind oder die über keine ausreichende Erfahrung oder Wissen verfügen, sofern sie nicht von einer Person, die für ihre Sicherheit verantwortlich ist, ausreichend zum Gebrauch des Geräts angeleitet wurden.

⚠ Der oben genannte Bestimmungszweck ist der einzige, der vom Hersteller genehmigt wird. Verwenden Sie das Gerät niemals entgegen den hierin enthaltenen Anweisungen.

4 SICHERHEITSHINWEISE

Die in diesem Handbuch enthaltenen Vorschriften sind strikt zu befolgen.

Der Benutzer muss alle lokalen, nationalen und europäischen Rechtsvorschriften zur Sicherheit befolgen.

⚠ Führen Sie keine losen elektrischen Anschlüsse mit provisorischen oder nicht isolierten Kabeln durch.

Stellen Sie sicher , dass die Erdung der elektrischen Anlage ausreichend ist.

Bevor er mit der Montage bzw. Abmontage des Geräts beginnt, muss der Installationstechniker die gesetzlich vorgeschriebenen Sicherheitsmaßnahmen ergreifen, insbesondere

A) darf er nicht unter ungünstigen Bedingungen arbeiten;
B) muss er in perfekter körperlich-geistiger Verfassung sein und sich vergewissern, dass die persönliche Schutzausrüstung vollständig und funktionstüchtig ist;
C) muss er Schutzhandschuhe tragen;
D) muss er Sicherheitsschuhe tragen;
E) muss er elektrisch isoliertes Werkzeug benutzen;
F) muss er sicherstellen, dass der Bereich, in dem die Montage- und Abmontagearbeiten ausgeführt werden, frei von Hindernissen ist.

Vor Eingriffen an elektrischen und elektronischen Teilen oder Steckverbindern die Spannungszufuhr unterbrechen.

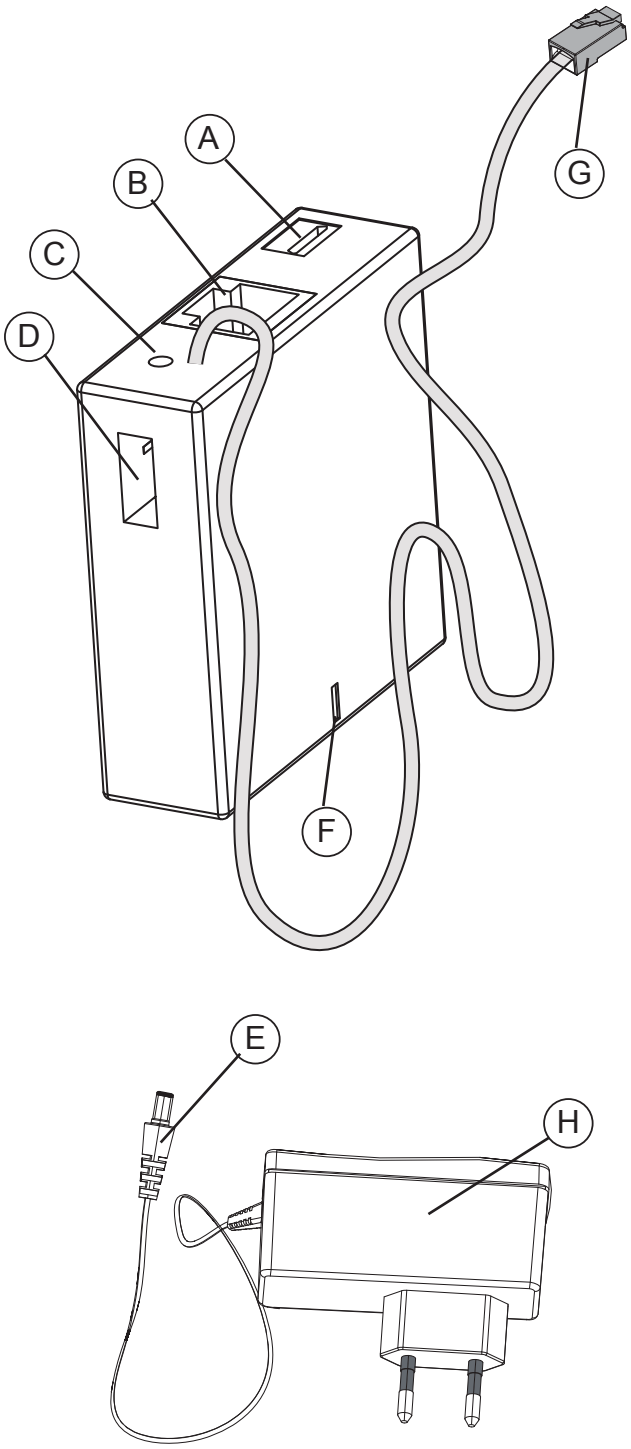

Fig. 3.1

5 BESCHREIBUNG

Die Connection Box ist mit allem ausgestattet, was für den Anschluss an einen vorgerüsteten Pelletofen von Palazzetti erforderlich ist.

Beschreibung der Hauptkomponenten (Abb. 3.1):

A. Stecker für Netzgerät
B. Stecker für Ethernet-Netzkabel
C. Reset-Taste
D. USB-Buchse
E. Steckerstift zur Stromversorgung
F. Status-LED
G. RJ11-Stecker
H. Netzgerät

6 INSTALLATION

Die Installation der Connection Box erfordert folgende einfache Schritte:

- Anschluss des Geräts an den Ofen von Palazzetti
- Befestigung der Connection Box am Ofen
- Stromversorgung der Connection Box

6.1 ANSCHLUSS AM OFEN

Um die connection box am Ofen zu verbinden, den Kabel RJ1 1 vom connection box am entsprechenden Anschluss auf der hinteren Seite des Ofen anschliessen (fig 4.1).

6.2 BEFESTIGUNG DER CONNECTION BOX AM OFEN

Die Befestigung der Connection Box am Ofen erfolgt durch Anbringung des im Lieferumfang inbegriffenen zweiseitigen Klettverschlusses am Ofen sowie an der Connection Box.

- Ermitteln Sie eine kalte Stelle, sodass es bei etwaigen Wartungsarbeiten sowie beim korrekten Betrieb des Ofens zu keinen Interferenzen kommt.
- Bringen Sie den Klettverschluss an beiden Seiten an und positionieren Sie die Connection Box (Abb. 4.2).
- Vergewissern Sie sich, dass etwaige lose Kabel mit einem Kabelbinder an der hinteren Tafel des Ofens befestigt werden.

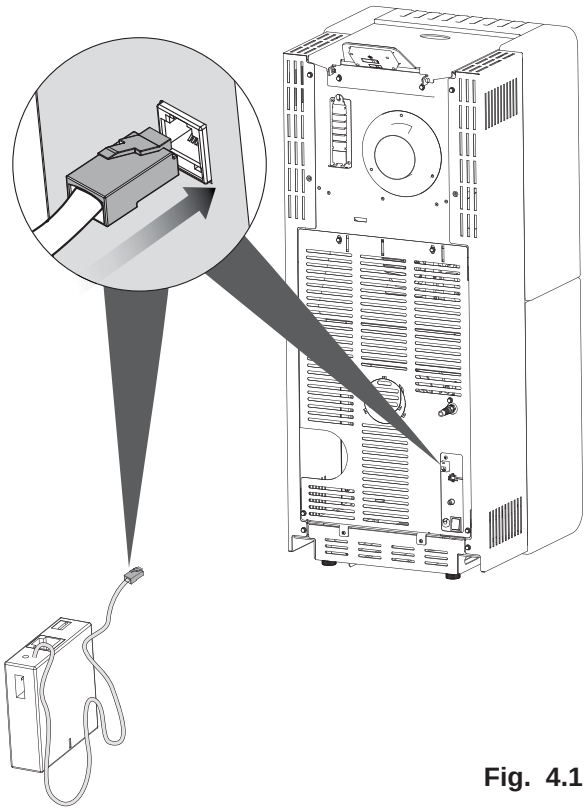

Fig. 4.1

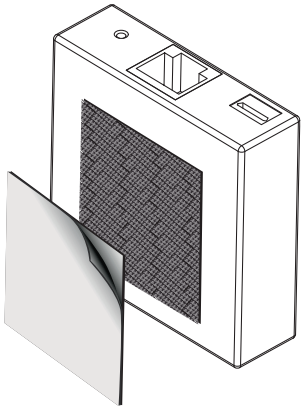

Fig. 4.2

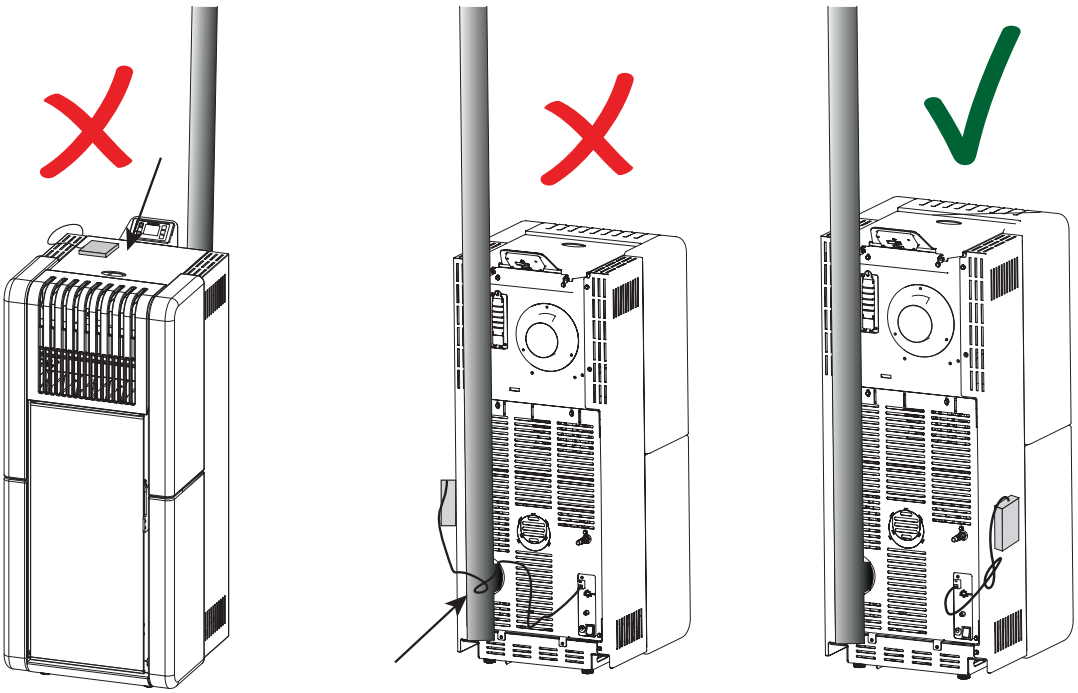

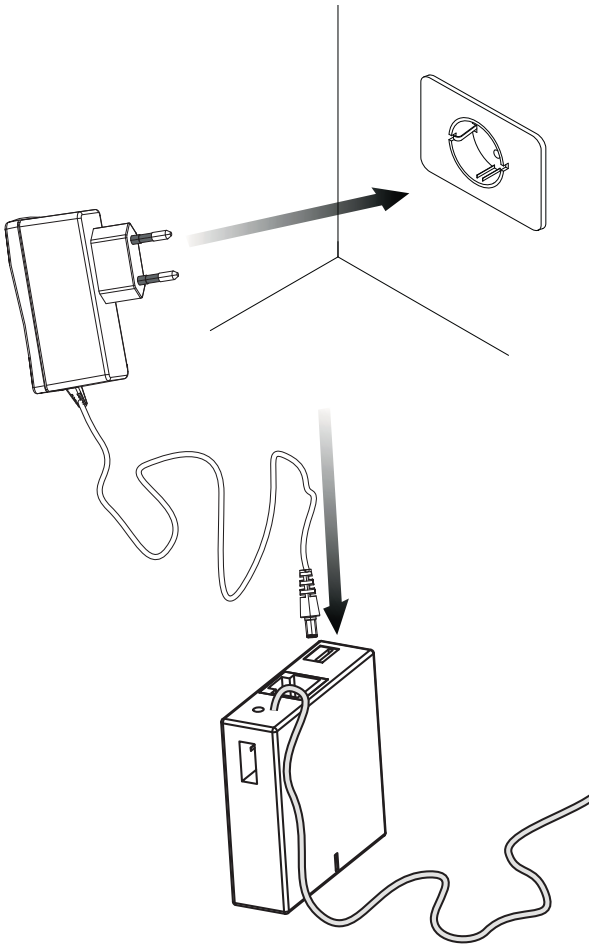

Fig. 4.3

6.3 STROMVERSORGUNG DER CONNECTION BOX

- Schließen Sie den Steckerstift der Stromversorgung an den Stromstecker der Connection Box an.
- Verbinden Sie das Netzgerät mit einer Steckdose (fig. 4.3).
- Setzen Sie den Ofen unter Strom.

ZURÜCKSETZEN DER CONNECTION BOX

Die Connection Box ist mit einer Reset-T aste ausgestattet, die der Benutzer betätigen kann, wenn er das Gerät auf die W erkseinstellungen zurücksetzen möchte.

Verwendung:

- Nehmen Sie die Connection Box vom Strom.
- Drücken Sie die Reset-Taste und setzen Sie das Gerät gleichzeitig unter Strom, ohne dabei die Taste loszulassen.
- Halten Sie die Reset-Taste für etwa 30 Sekunden gedrückt.

Um die Connection Box benutzen zu können muss auf Ihren Smart Phone oder anderes ähnliches Gerät wie z.B. Tablet, die dafür vorgesehene App installiert werden.

Diese wird in den App Stores zur Verfügung stehen. Bitte registrieren sie sich auf der W eb Seite **http://app.palazzetti.it** für weitere Informationen über die V erfügbarkeit der App für Ihres Smart Phone.

Contenu de la boîte

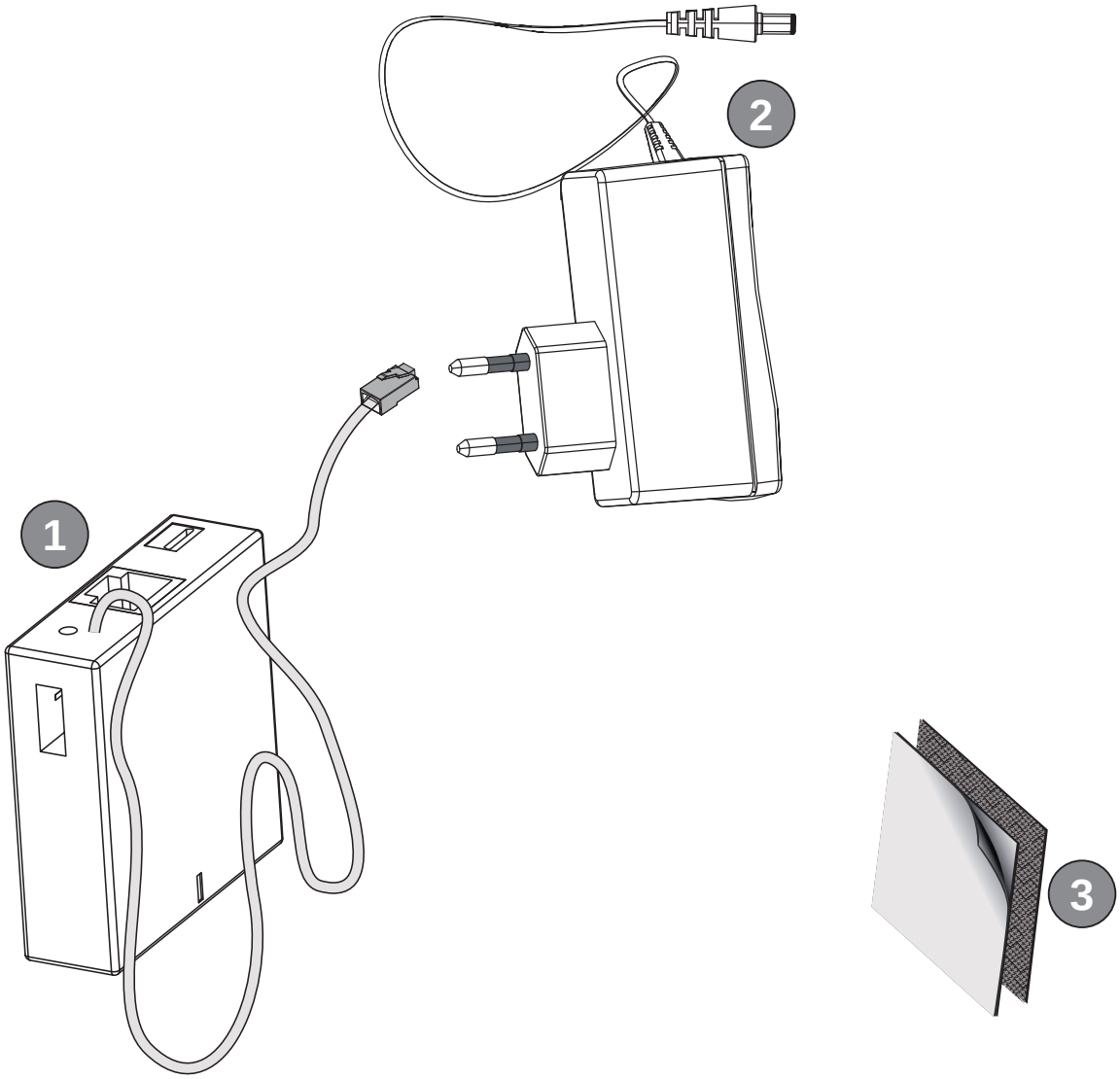

1. Connection Box
2. Alimentation électrique
3. Velcro

f= femelle
m = mâle

1 PRÉAMBULE

Les appareils P ALAZZETTI sont construits et contrôlés en respectant les prescriptions de sécurité indiquées dans les directives européennes de référence.

L'impression, la traduction et la reproduction, même partielle, de ce document doivent être soumis à autorisation écrite de la Société PALAZZETTI. Les informations techniques, les représentations graphiques et les spécifications contenues dans cette notice ne peuvent être divulguées.

Ne pas utiliser l'appareil si toutes les informations indiquées dans cette notice n'ont pas été parfaitement comprises. En cas de doute, toujours demander les conseils ou l'intervention d'un technicien spécialisé PALAZZETTI.

PALAZZETTI se réserve le droit d'apporter des modifications aux spéci fications et aux caractéristiques techniques et/ou fonctionnelles du produit, à tout moment et sans aucun préavis.

1.1 SYMBOLES

Dans le présent manuel, les points importants sont mis en évidence par les symboles suivants :

☞ **INDICATION** : Indications concernant l'utilisation correcte *du dispositif* et la responsabilité des personnes préposées.

! **ATTENTION** : Points auxquels il convient d'apporter une vigilance particulière.

⚠ **DANGER** : Note importante concernant le comportement à adopter pour prévenir les incidents ou les dommages matériels.

1.2 DESTINATION D'USAGE

! Le *« Connection Box »* est un dispositif qui permet d'interfacer un poêle à granulés Palazzetti à un dispositif de téléphone mobile ou à un réseau Internet.

Vous pouvez utiliser la boîte de connexion que par l'utilisation de l'application "P ALAZZETTI", disponible sur la boutique de votre appareil.

Le « Connection Box » ne peut être utilisé qu'avec des modèles de poêle prédisposés.

⚠ L'appareil n'est pas destiné à être utilisé par des personnes (enfants compris) aux capacités physiques, sensorielles ou mentales réduites, ni par des personnes inexpérimentées, à moins qu'elles n'aient pu bénéficier, par le biais d'une personne responsable de leur sécurité, d'une surveillance ou d'instructions concernant l'utilisation de l'appareil.

⚠ L'utilisation prévue ci-dessus est la seule autorisée par le fabricant : ne pas utiliser l'appareil sans respecter les indications fournies.

2 RECOMMANDATIONS POUR LA SÉCURITÉ

Suivre les instructions de ce manuel.

L'installateur doit se conformer à toutes les réglementations de sécurité locales, nationales et européennes.

⚠ Ne pas faire de connexions électriques avec des câbles volants ou temporaires non isolés.

Vérifier que la mise à la terre du système électrique est efficace.

Avant de procéder au montage ou au démontage du dispositif, il faut observer les mesures de sécurité prévues par la loi et notamment :

A) il ne doit pas travailler dans des conditions difficiles ;
B) travailler dans des conditions psychologiques et physiques parfaites et vérifier que les équipements de protection individuelle sont en bon état et qu'ils fonctionnent parfaitement ;
C) porter des gants de protection ;
D) porter des chaussures de protection ;
E) utiliser des outils munis d'une isolation électrique ;
F) s'assurer que la zone de travail où se déroulent les phases de montage et de démontage est dégagée et sans obstacles.

Couper l'alimentation électrique avant d'intervenir sur les composants électriques et électroniques et sur les connecteurs.

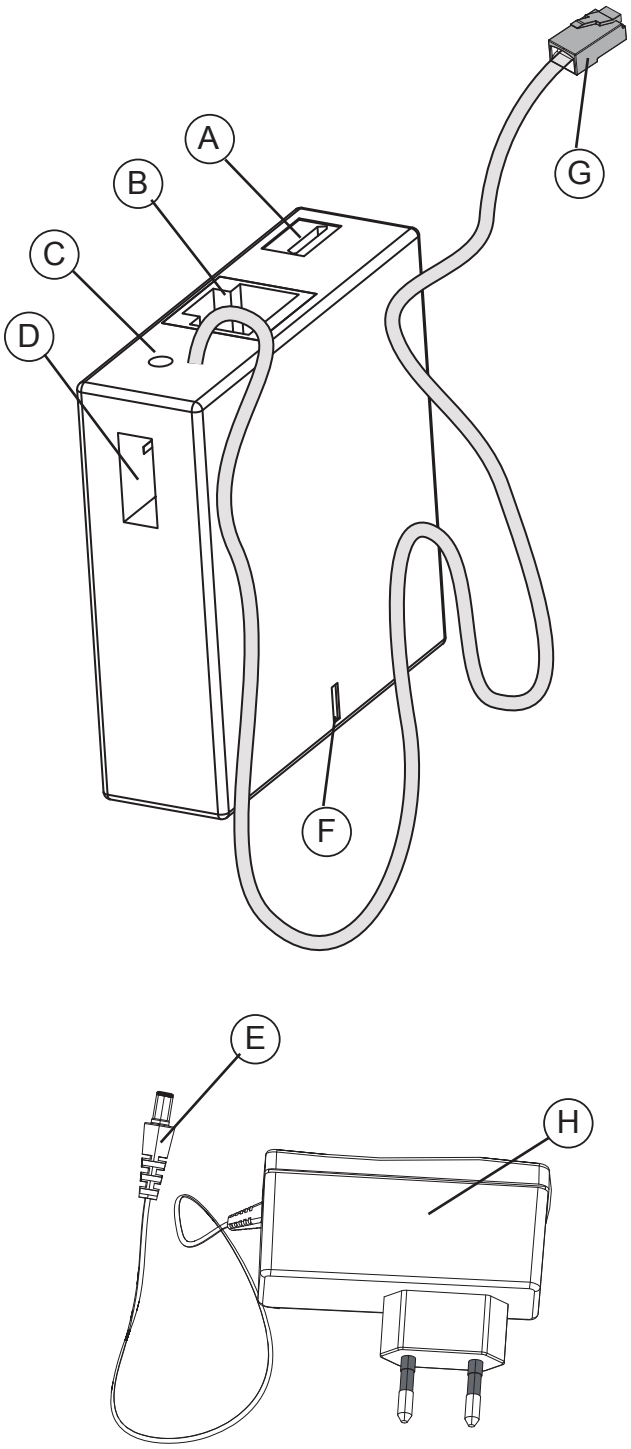

Fig. 3.1

3 DESCRIPTION

Le Connection Box est livré avec tout le nécessaire pour être connecté à un poêle à granulés Palazzetti prédisposé.

Description des principaux éléments (fig. 3.1) :

A. Connecteur pour l'alimentation
B. Connecteur pour câble de réseau Ethernet
C. Touche de réinitialisation
D. Port USB
E. Prise d'alimentation
F. Led d'état
G. Connecteur RJ11
H. Alimentation électrique

4 INSTALLATION

L'installation du Connection Box comprend les étapes simples suivantes :

- Branchement du dispositif au poêle Palazzetti
- Fixation du Connection Box au poêle
- Alimentation du Connection Box.

4.1 RACCORDEMENT AU POÊLE

Pour relier le poêle à la connection box suf fit de brancher le connecteur RJ11 du Connection Box à sa prise femelle sur le dos du poêle (fig 4.1).

4.2 FIXATION DU CONNECTION BOX AU POÊLE

La fixation du Connection Box au poêle est effectuée en appliquant au poêle et au Connection Box le velcro double face fourni.

- Choisir une position froide, de manière à ne pas générer d'interférences lors des opérations d'entretien et lors du fonctionnement du poêle.
- Appliquer le velcro des deux côtés et placer le Connection Box (Fig. 4.2).
- Vérifier que les éventuels câbles libres sont fixés sur le panneau arrière du poêle avec une bague.

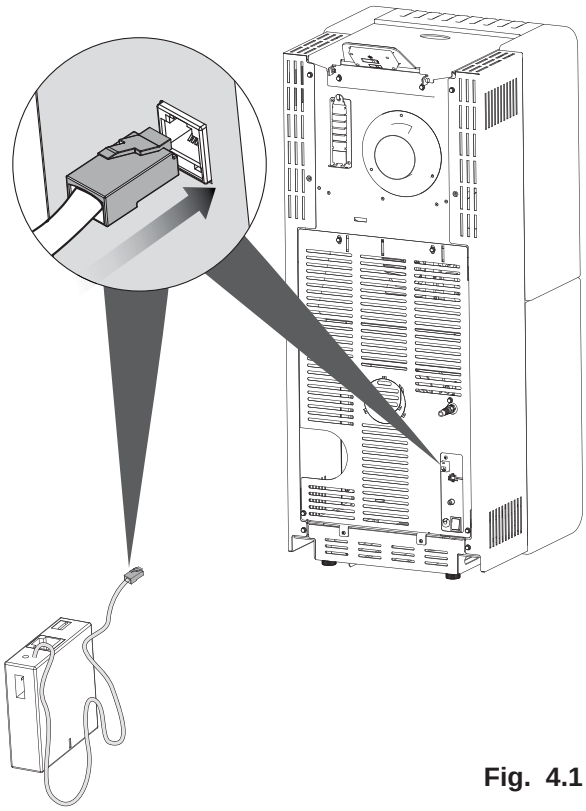

Fig. 4.1

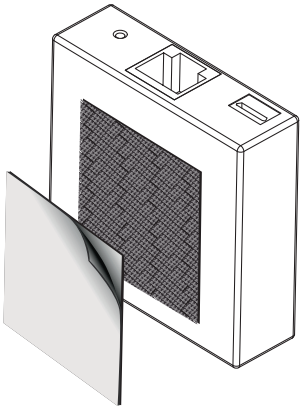

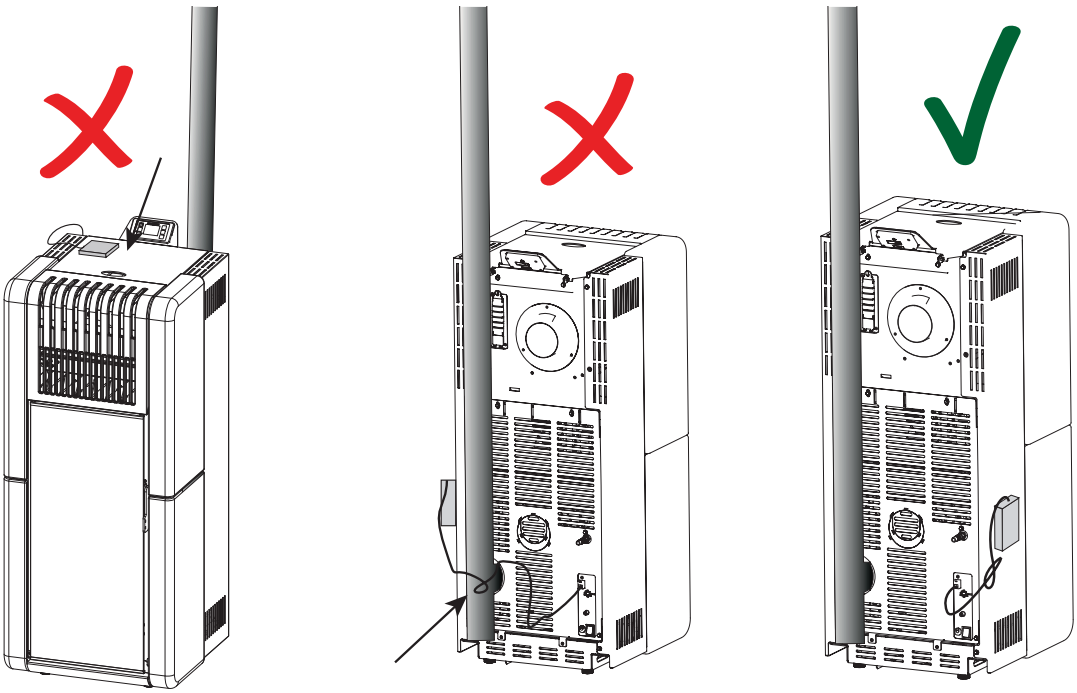

Fig. 4.2

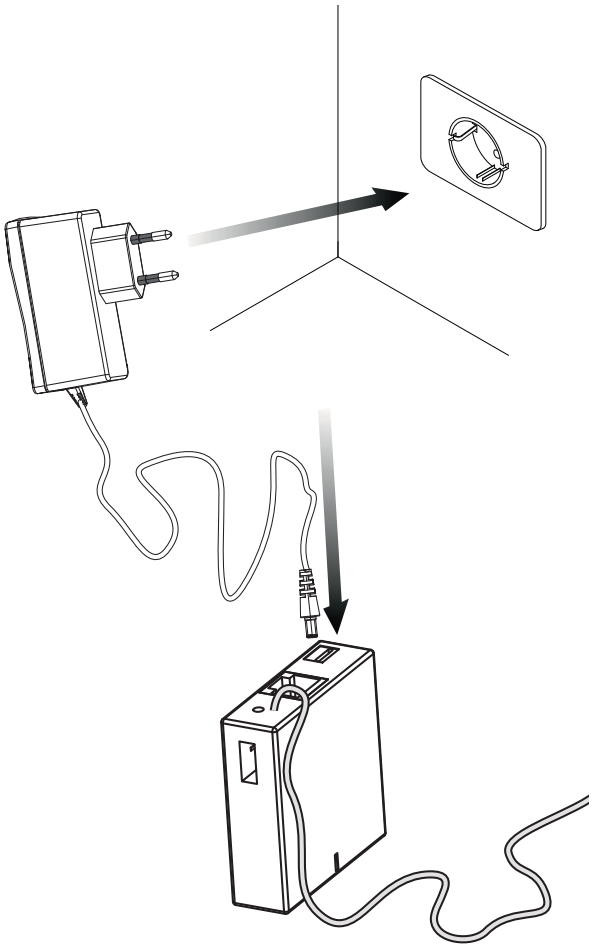

Fig. 4.3

4.3 ALIMENTATION DU CONNECTION BOX

- Brancher la prise de l'alimentation au connecteur d'alimentation du Connection Box.
- Brancher l'alimentation dans une prise électrique (fig. 4.3).
- Mettre le poêle sous tension.

RÉINITIALISATION DU CONNECTION BOX

Le Connection Box est équipé d'une touche de réinitialisation que l'utilisateur peut utiliser quand il veut rétablir les réglages d'usine sur le dispositif.

Utilisation:

- Couper l'alimentation électrique du Connection Box
- Appuyer sur la touche de réinitialisation et simultanément brancher l'alimentation sans relâcher la touche.
- Maintenir appuyé pendant 30 secondes la touche de réinitialisation.

Vous pouvez utiliser le Connection Box sur votre appareil mobile en installant l'application appropriée "PALAZZETTI", disponible sur la boutique de votre appareil.

Pour être informé de la date de disponibilité de l'application pour votre système d'exploitation, vous pouvez vous inscrire à l'adresse suivante:

http://app.palazzetti.it

Contenido del paquete

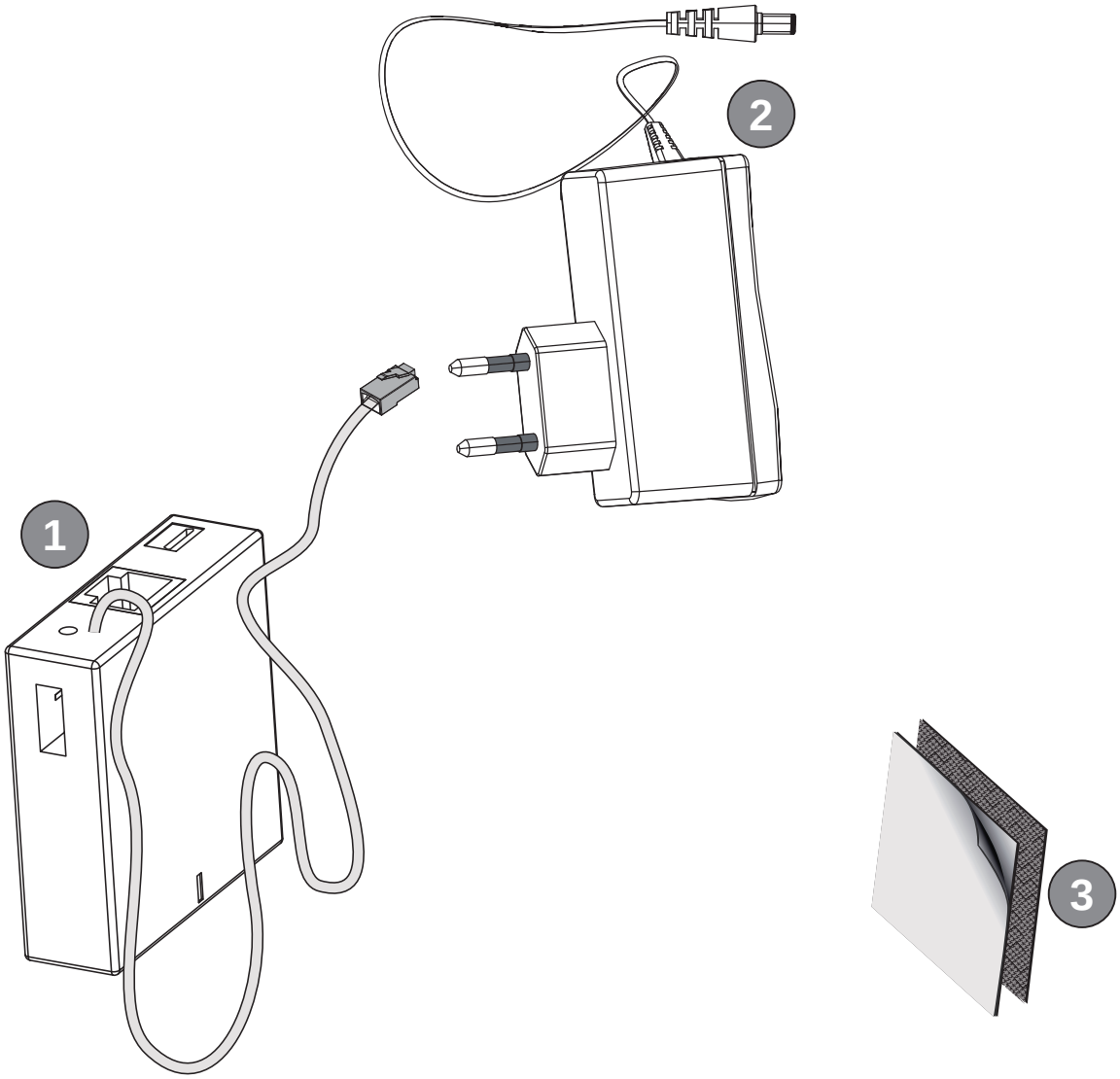

1. Connection box
2. Alimentador
3. Velcro

f= hembra
m= macho

3 PREMISA GENERAL

Los aparatos PALAZZETTI están construidos y probados según las prescripciones de seguridad de las directivas europeas de referencia.

La impresión, la traducción y la reproducción total o parcial del presente manual están sujetas a la autorización de P ALAZZETTI. La información técnica, las representaciones gráficas y las especi ficaciones contenidas en este manual no son divulgables.

Antes del uso del aparato, es necesario comprender a fondo todas las instrucciones del manual; en caso de dudas, solicitar el asesoramiento o la intervención de personal especializado PALAZZETTI.

PALAZZETTI se reserva el derecho de modificar las especificaciones y caracter ísticas técnicas y/o funcionales del dispositivo en cualquier momento sin aviso previo.

3.1 SÍMBOLOS

Los puntos de mayor importancia del manual están destacados con los siguientes símbolos:

☞ **INDICACIÓN**: Indicaciones sobre el uso correcto *del dispositivo* y las responsabilidades de los usuarios.

! **ATENCIÓN**: Nota de particular importancia.

⚠ **PELIGRO**: Se expresa una nota importante de comportamiento para la prevención de accidentes o de daños materiales.

3.2 USO PREVISTO

! *"Connection box"* es un dispositivo que permite la interfaz entre una estufa de pellet Palazzetti y un dispositivo de telefonía móvil o una red.

Para usar el Connection Box, instalar en el dispositivo móvil la aplicación apropiada "PALAZZETTI", disponible en la tienda de su dispositivo.

Puede utilizarse sólo en combinación con los modelos de estufa predispuestos.

⚠ El aparato no está diseñado para ser utilizado por personas (niños inclusive) con capacidades físicas, sensoriales o mentales reducidas o carentes de experiencia o de conocimiento, salvo bajo la vigilancia y las instrucciones de una persona responsable de su seguridad.

⚠ El uso mencionado es el único admitido por el fabricante: utilizar el dispositivo sólo de acuerdo con las indicaciones dadas.

4 ADVERTENCIAS DE SEGURIDAD

Cumplir con las indicaciones del presente manual.

El usuario debe cumplir con todos los reglamentos de seguridad locales, nacionales y europeos.

⚠ No realizar conexiones eléctricas volantes con cables provisorios o no aislados.

Comprobar que la conexión a tierra de la instalación eléctrica sea eficiente.

Antes de comenzar las fases de montaje o desmontaje del dispositivo, es necesario cumplir con las indicaciones de seguridad previstas por la ley, en particular:

A) no operar en condiciones adversas;
B) operar en perfectas condiciones psicofísicas y comprobar que los dispositivos de prevención de accidentes individuales y personales estén en buen estado y en perfectas condiciones de funcionamiento;
C) llevar guantes de protección;
D) llevar calzado de protección;
E) utilizar herramientas con aislamiento eléctrico;
F) asegurarse de que el área destinada a las fases de montaje y desmontaje esté libre de obstáculos.

Desconectar la alimentación eléctrica antes de intervenir en las partes eléctricas, electrónicas y conectores.

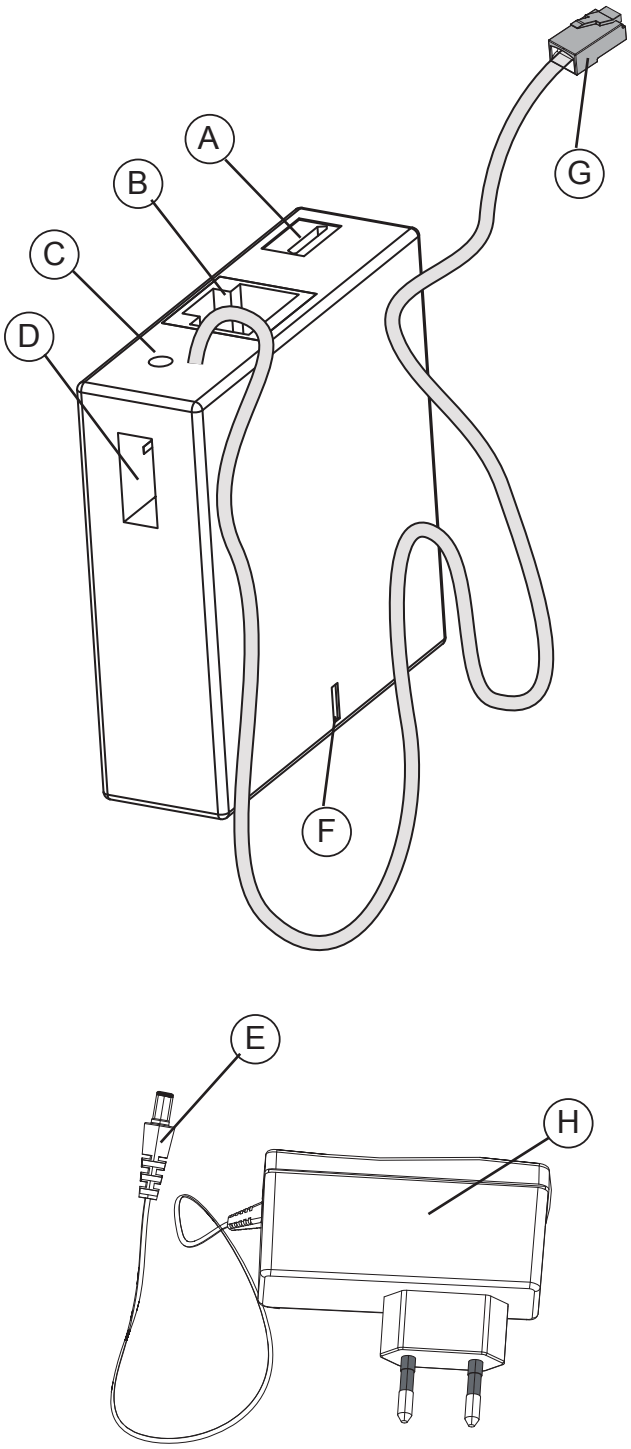

Fig. 3.1

5 DESCRIPCIÓN

Connection box se suministra con todo lo necesario para conectarse a una estufa de pellet Palazzetti predispuesta.

Descripción de los principales elementos (fig 3.1):

A. Conector para el alimentador
B. Conector para el cable de red Ethernet
C. Tecla Reset
D. Puerto USB
E. Perno de alimentación
F. Led de estado
G. Conector RJ11
H. Alimentador

6 INSTALACIÓN

La instalación de Connection box requiere los siguientes pasos sencillos:

- conexión del dispositivo a la estufa Palazzetti
- fijación de Connection box a la estufa
- alimentación de Connection box.

6.1 CONEXIÓN A LA ESTUFA

Para conectar el connection box a la estufa, basta con conectar el conector RJ1 1 del connection box en el enchufe hembra en la parte posterior de la estufa. (fig 4.1).

6.2 FIJACIÓN DE CONNECTION BOX A LA ESTUFA

La fijación de Connection box a la estufa se realiza aplicando a la estufa y a Connection box el velcro biadhesivo en dotación.

- seleccionar una posición fr ía, para que no se generen interferencias durante el mantenimiento y el funcionamiento de la estufa
- aplicar el velcro a las dos partes e instalar Connection box asegurándose de que la antena de Connection box quede hacia arriba (fig. 4.2)
- los cables sueltos deben quedar fijados en el panel posterior de la estufa con una abrazadera.

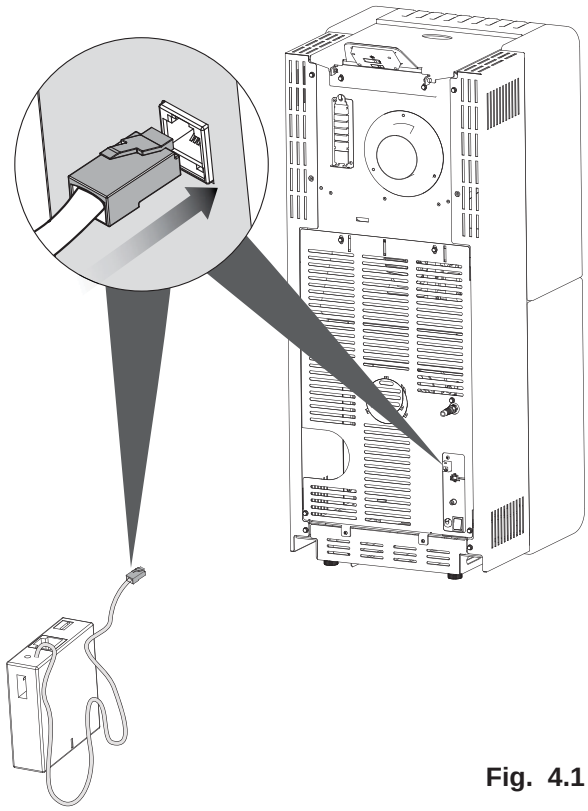

Fig. 4.1

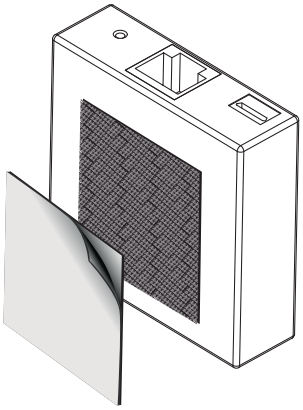

Fig. 4.2

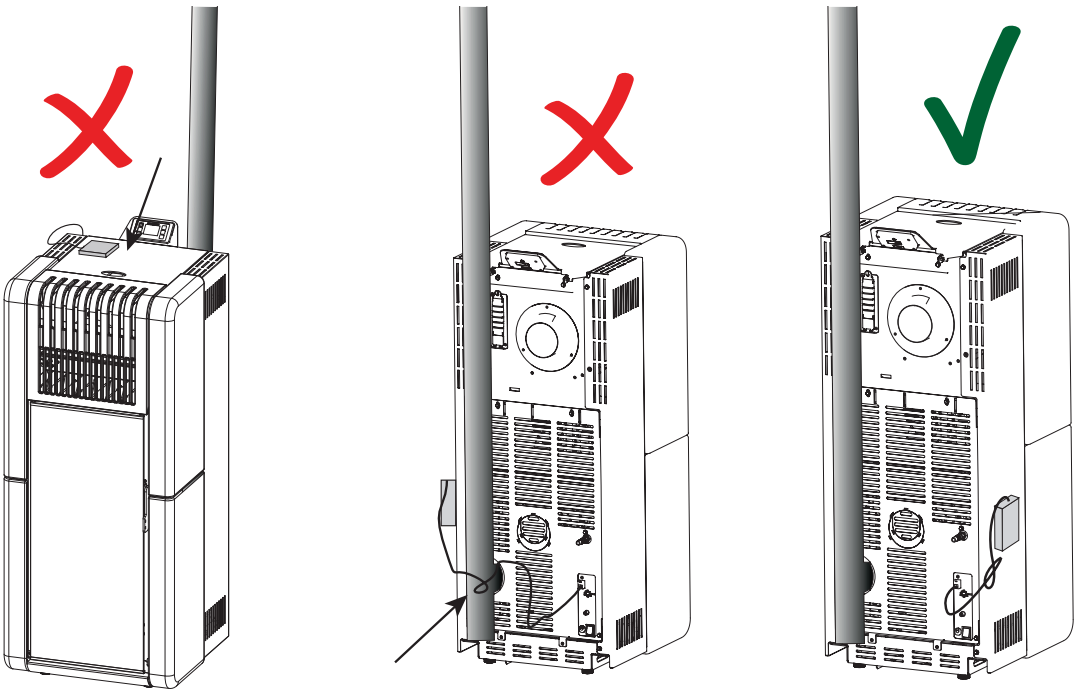

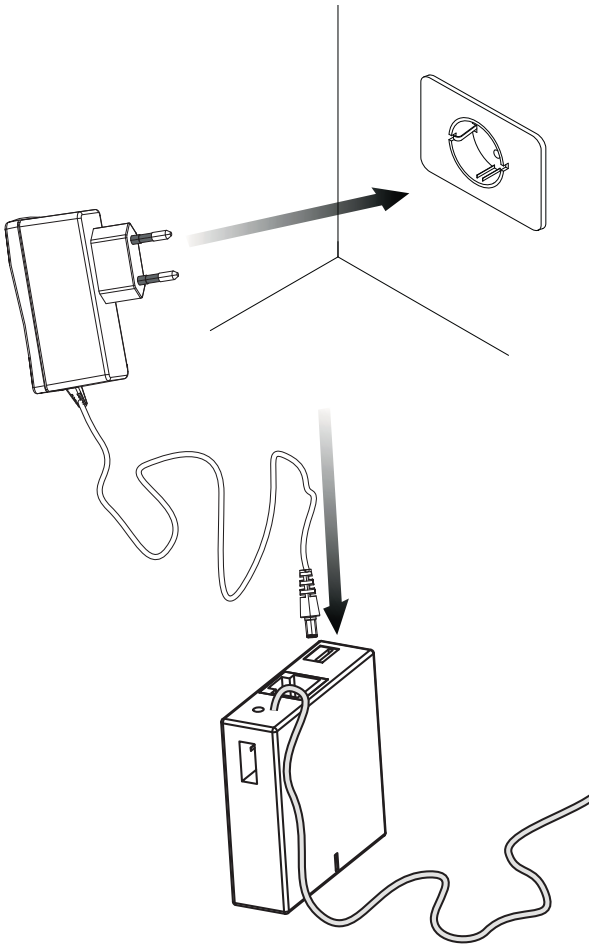

Fig. 4.3

6.3 ALIMENTACIÓN DE CONNECTION BOX

- Conectar el perno del alimentador al conector de alimentación de Connection box
- introducir el alimentador en una toma eléctrica (fig. 4.3)
- alimentar la estufa

RESET DE CONNECTION BOX

Connection box tiene una tecla de Reset que se puede utilizar para restablecer la con figuración de fábrica del dispositivo.

Uso:

- Desconectar la alimentación de Connection box
- pulsar la tecla Reset y conectar simultáneamente la alimentación sin soltar la tecla
- mantener pulsada 30 segundos la tecla Reset.

Para usar el Connection Box, instalar en el dispositivo móvil la aplicación apropiada “PALAZZETTI”, disponible en la tienda de su dispositivo.

A ser informado sobre la fecha de disponibilidad de la aplicación para su sistema operativo, puede registrarse en la siguiente URL:

http://app.palazzetti.it

00 477 3261 PALAZZETTI - 10/2014 - Palazzetti - PN - Italy
Ufficio libretti Palazzetti

PALAZZETTI

IL CALORE CHE PIACE ALLA NATURA

Iazzetti Lelio s.p.a.
Via Roveredo, 103
cap 33080 - Porcia (PN) - ITALY
Internet: www.palazzetti.it

Per conoscere il centro di assistenza tecnica (CAT) più vicino a te consulta il sito

www.palazzetti.it

oppure chiama il numero

PALAZZETTI PER VOI
800-018186
SERVIZIO GRATUITO

La Ditta Palazzetti non si assume alcuna responsabilità per eventuali errori del presente opuscolo e si ritiene libera di variare senza preavviso le caratteristiche dei propri prodotti.

Palazzetti accepts no liability for any mistakes in this handbook and is free to modify the features of its products without prior notice.

Die Firma Palazzetti übernimmt für eventuelle Fehler in diesem Heft keine Verantwortung und behält sich das Recht vor, die Eigenschaften ihrer Produkte ohne Vorbescheid zu ändern.

Palazzetti décline toute responsabilité en cas d'erreurs dans la présente documentation et conserve la faculté de modifier sans préavis les caractéristiques de l'appareil.

La empresa Palazzetti no se responsabiliza de los errores eventuales de este manual y tiene el derecho de modificar sin previo aviso las características de sus productos.